ЗАКРЫТОЕ АКЦИОНЕРНОЕ ОБЩЕСТВО "АТЛАНТ"
МИНСКИЙ ЗАВОД ХОЛОДИЛЬНИКОВ

МАШИНЫ СТИРАЛЬНЫЕ АВТОМАТИЧЕСКИЕ

СМА 50С82-ХХХ

КАТАЛОГ ДЕТАЛЕЙ И СБОРОЧНЫХ ЕДИНИЦ

МКАУ.332351.10 КДС

Содержание

1 Порядок пользования каталогом 3
2 Иллюстрации и перечень сборочных единиц и деталей 4
3 Алфавитный указатель 26
Приложение А Схемы электрические 31
Приложение Б Сведения о дефектации машины 36
Приложение В Демонтаж и монтаж сборочных единиц и деталей машины 43
Приложение Г Допустимые замены деталей 60
Приложение Д Особенности замены лотка и деталей диспенсера 74

1 Порядок пользования каталогом

Каталог деталей и сборочных единиц МКАУ.332351.10 КДС (далее - каталог) предназначен для составления заявок на запасные части, технического обслуживания и ремонта машин стиральных автоматических СМА 35М102-ХХХ, СМА 35М82-ХХХ, СМА 45У82-ХХХ, СМА 45У102-ХХХ, СМА 45У122-ХХХ, СМА 45У142-ХХХ, СМА 50С82-ХХХ, СМА 50С102-ХХХ, СМА 50С122-ХХХ, СМА 50С142-ХХХ, СМА 60К122-ХХХ (далее - машин).

Каталог составлен по состоянию конструкторской документации на 15.11.2011 .

В каталоге принята сквозная нумерация рисунков и таблиц.

На рисунках 1-5 указаны сборочные единицы и детали, составляющие изделие, в аксонометрической проекции. Фигурными скобками на рисунках обозначены позиции деталей или сборочных единиц, входящих в сборочную единицу, номер позиции которой вынесен за скобку. В таблицах 1-5, следующих за рисунками, указаны: номер рисунка, номер позиции, код, наименование детали, количество деталей в конкретной модели машины или в сборочной единице, если позиция сборочной единицы на рисунке вынесена за фигурную скобку; исполнения машины (при наличии), примечание. Исполнения не указываются, если сборочные единицы, детали или прочие изделия применяются во всех исполнениях машины.

В алфавитном порядке в таблице 6 перечислены сборочные единицы, детали и стандартные изделия, указанные в таблицах 1-5.

В приложении А на рисунках А.1-А.3 приведены схемы электрические принципиальные и соединений, в таблицах А.1-А.3 приведены перечни элементов, в таблице А.4 указаны соединения проводов.

В приложении Б указаны сведения о дефектации машины.

В приложении В указан демонтаж и монтаж сборочных единиц и деталей машины.

В приложении Г в таблице Г.1 указаны допустимые замены деталей, сборочных единиц, стандартных и покупных изделий.

В приложении Д указаны особенности замены лотка и деталей диспенсера.

Примечание – На запасные части поставляются детали обозначенные знаком «+».

2 Иллюстрации и перечень сборочных единиц и деталей

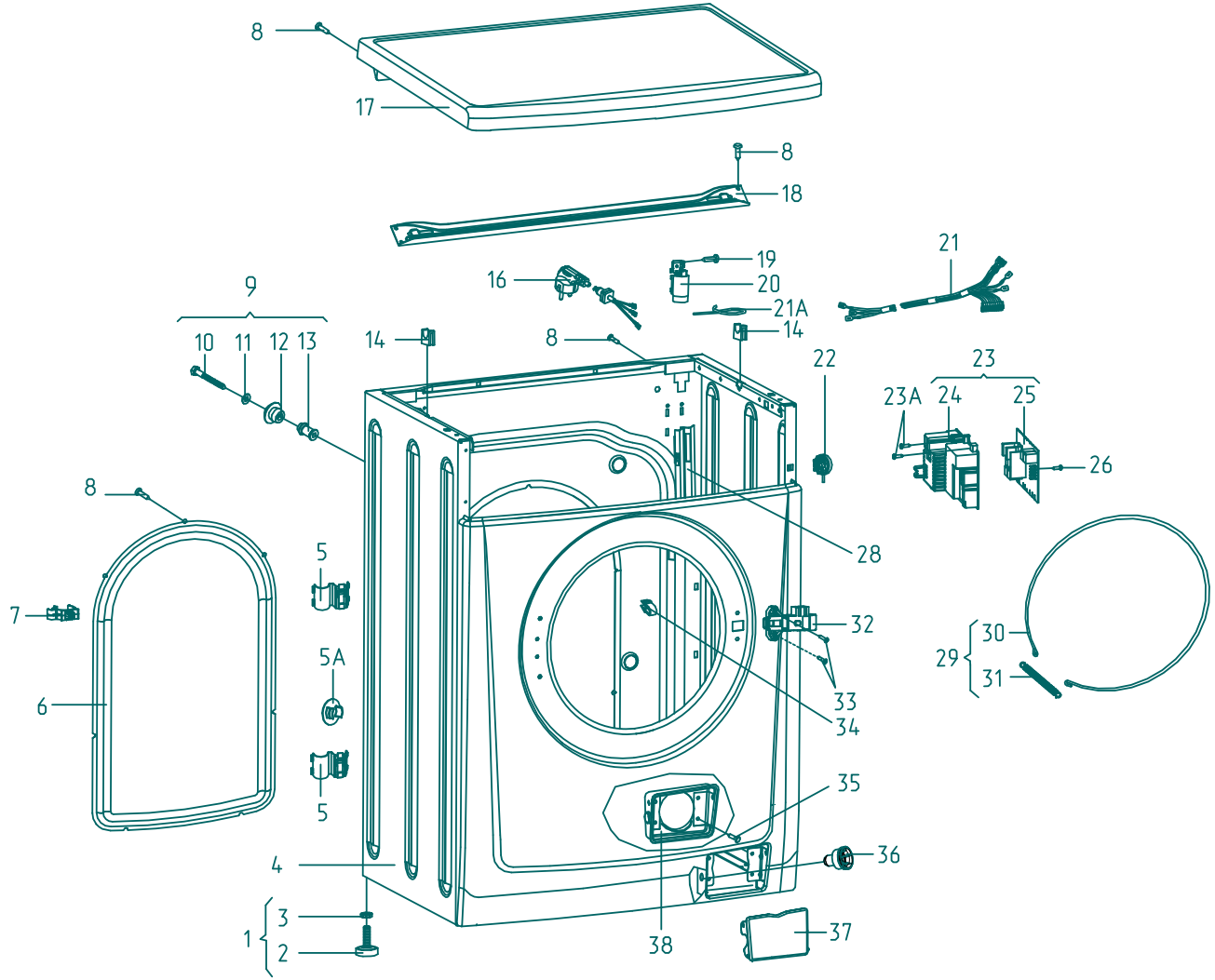

Рисунок 1 - Корпус

Таблица 1 - Перечень сборочных единиц и деталей

Номер рисунка	Номер позиции	Код	Наименование	Количество	Исполнение	Примечание	З/ч
1		341777100800	Втулка	8		2 шт. входят в состав шнура сетевого, 6 шт. - в состав жгута	+
		341777100801	ВТУЛКА	2		Входит в состав жгута	+
		908092002320	ЗАЖИМ 94512-0101	9			+
	01	730155500100	Ножка	4			+
	02	730131900200	Опора	1			+
	03	991283835010	ГАЙКА М10 6Н.04.019 ГОСТ 5916-70	1			+
	04	730144401000	Корпус	1			+
	05	775857700100	Держатель	2			+
	05А	771162100100	Заглушка	4		Применяется при эксплуатации машины вместо поз. 9	+
	06	773564100400	ПАНЕЛЬ ЗАДНЯЯ	1			+
	07	775858401400	Держатель	1			+
	07А	301410009300	ШАЙБА	7		Действует до 26.03.2009	+
	08	991297000422	Винт BZ 4.8x9.5 TC+Pz ART021291 TT-0094-2009 ф.TEVI	13		См. доп. замены	+
	09	730161100200	Винт блокировочный	4		Заменяется при эксплуатации машины на поз. 5А	+

Продолжение таблицы 1

Номер рисунка	Номер позиции	Код	Наименование	Количество	Исполнение	Примечание	З/ч
	10	991297000512	Винт HF 6.3x100 ART021294-3 TT-0095-2009 ф.YONGHUA FASTENERS	1		См. доп. замены	+
	11	071114100100	Шайба	1			+
	12	771215100100	Втулка	1			+
	13	771334100200	Втулка	1			+
	14	775318200200	Опора	2			+
	15	768563100701	ШНУР СЕТЕВОЙ	1		Ф. "Литопласт". По заказ-наряду Действует до 26.03.2009	+
	16	768563100700	Шнур сетевой	1		См. доп. замены	+
	17	730515600302	Крышка	1			+
	18	774532200600	ПЛАНКА	1		Действует до 26.03.2009	+
	18	774532200700	Кронштейн	1			+
	19	991297000418	ВИНТ BZ 4,2x10 TC+Pz Z 18 ART.021287	2		Ф. TEVI Действует до 08.06.2010	+
	19	991297000419	Винт BZ 4.2x10 TC+Pz Z 18 ART021509 TT-0094-2009 ф.TEVI	2		См. доп. замены	+
	20	908092001020	Фильтр радиопомех 434344430 TT-0080-2009 ф.Procond	1		См. доп. замены Действует до 13.07.2010	+

Продолжение таблицы 1

Номер рисунка	Номер позиции	Код	Наименование	Количество	Исполнение	Примечание	З/ч
	20	908092001025	Фильтр радиопомех FR5H676013F ТТ-0081-2009 ф."D.E.M."	1		В страны СНГ. См. доп. замены	+
	21	768562400100	Жгут	1			+
	21	768562400101	Жгут	1		По заказ-наряду	+
	21А	902224910109	Стяжка полиамидная 4-160967-2 ТТ-0143-2009 ф."AMP"	5			+
	22	908092001801	Датчик-реле уровня HD 505 B U4 01 ТТ-0100-2009 ф."Metalflex"	1	000	В заказе на запасную часть необходимо указать исполнение машины	+
	22	908092001802	Датчик-реле уровня HD 505 G D3 01 ТТ-0101-2009 ф."Metalflex"	1	001	В заказе на запасную часть необходимо указать исполнение машины. См. доп. замены	+
	23	730655800100	Модуль управления	1		В заказе на запасную часть необходимо указать модель машины	
	23А	301113000700	Винт	2			+
	24	773117100400	Корпус	1			+

Продолжение таблицы 1

Номер рисунка	Номер позиции	Код	Наименование	Количество	Исполнение	Примечание	З/ч
	25	908092001700	Модуль управления 5521 TT-0020-2009 ф.Invensys	1		В заказе на запасную часть необходимо указать модель машины	+
	26	991297000428	Винт PT 1.8x7.5 TC TX 6 ART021508 TT-0094-2009 ф.TEVI	3		См. доп. замены	+
	26A	991297000444	Винт TW1.9x7TN-1 ART021508-1 TT-0094-2009 ф.MARCOPOL	3		Ф. MARCOPOL. Взамен поз. 26 Действует до 28.05.2010	+
	27	908092002300	ЗАЖИМ "YDNAC" 8010086	1		Ф."CIMA spa" Действует до 11.06.2010	+
	28	774535600100	Короб	1			+
	29	730153100200	Стяжка-хомут	1			+
	30	775372500200	Хомут	1			+
	31	775355200300	Пружина	1			+
	32	908092001900	ЭЛЕКТРОЗАМОК БЛОКИРОВКИ ДВЕРЦЫ ZV-446T	1		Ф."Metalflex" Действует до 26.03.2009	+
	32	908092001902	Электрозамок блокировки дверцы ZV-446 T2 TT-0104-2009 ф."Metalflex"	1		См. доп. замены	+
	33	991297000423	Винт EJ 4.5x14 TMT c/b+Ph2 ART021292 TT-0094-2009 ф.TEVI	2			+
	34	775858401500	Зажим	1			+
	35	991297000420	Винт PT 4x10 TC+Pz ART021290 TT-0094-2009 ф.TEVI	4		См. доп. замены	+
	36	775245900100	Пробка	1			+

Продолжение таблицы 1

Номер рисунка	Номер позиции	Код	Наименование	Количество	Исполнение	Примечание	З/ч
	37	775452500200	Крышка фильтра	1			+
	38	773521400600	Короб фильтра	1			+

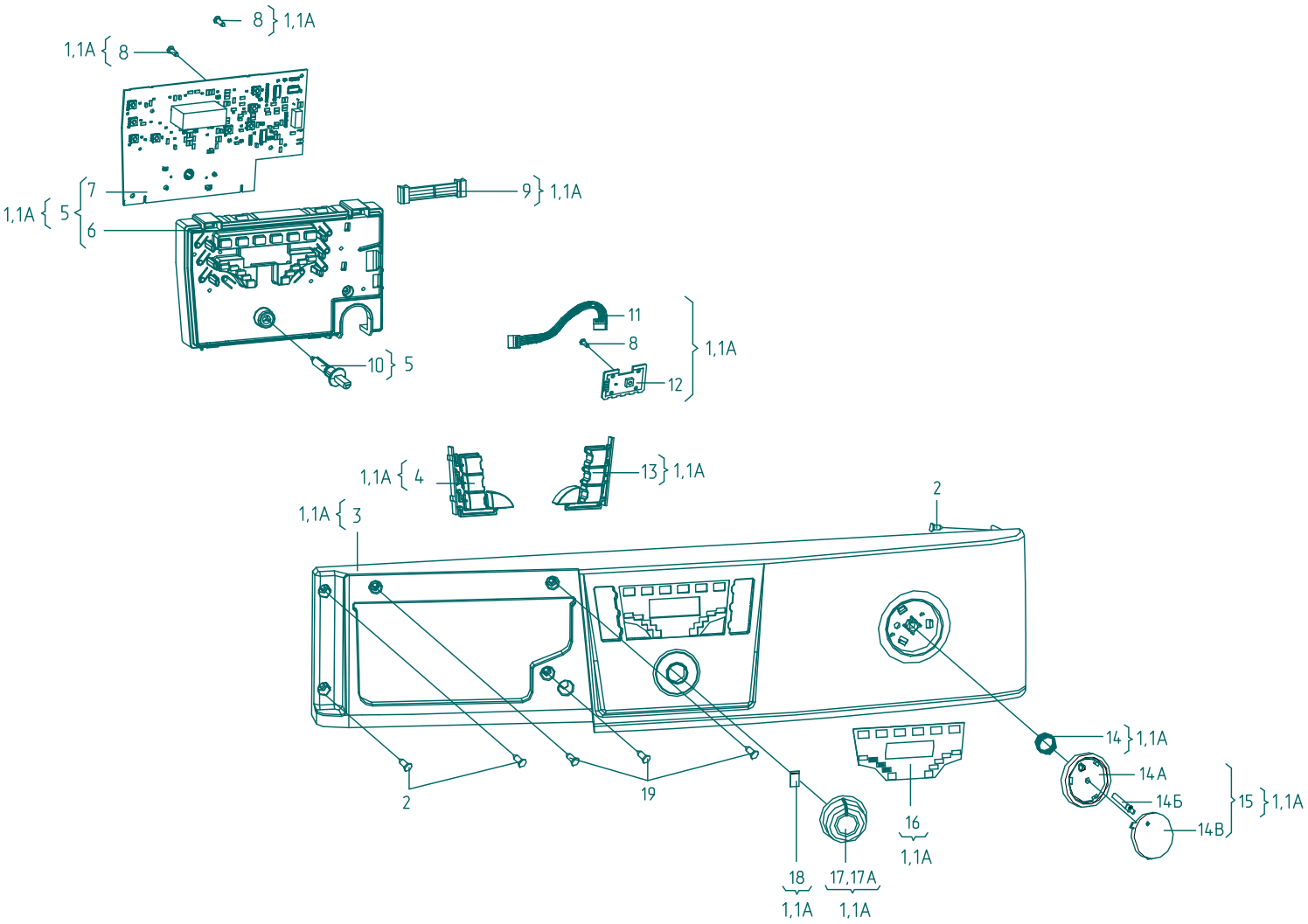

Рисунок 2 - Панель управления

Таблица 2 - Перечень сборочных единиц и деталей

Номер рисунка	Номер позиции	Код	Наименование	Количество	Примечание	З/ч
2	01	730141200500	ПАНЕЛЬ УПРАВЛЕНИЯ	1	Применяется совместно с поз. 17	
	01А	730141200512	ПАНЕЛЬ УПРАВЛЕНИЯ	1	Применяется совместно с поз. 17А	
	02	991297000506	Винт PP 4x10 ART021288-3 TT-0095-2009 ф.YONGHUA FASTENERS	3	См. доп. замены	+
	03	773522402400	ПАНЕЛЬ УПРАВЛЕНИЯ	1		+
	04	773114200200	Клавиши	1		+
	05	730125100100	Модуль интерфейса	1		
	06	773117100300	Корпус	1		+
	07	908092001500	МОДУЛЬ ИНТЕРФЕЙСА 3996	1	TT-0173-2009 ф.Invensys Поставляется в комплекте с поз. 12	+
	08	991297000424	ВИНТ PT 1.9x8 TC-8.8 ZINC ART. 021296	8	Ф. "TEVI" (Италия) Действует до 28.06.2007	+
	08	991297000428	Винт PT 1.8x7.5 TC TX 6 ART021508 TT-0094-2009 ф.TEVI	7	См. доп. замены	+
	09	908092003300	Кабель MC89D033 TT-0173-2009 ф.Invensys	1		+
	10	771511100400	Ось	1		+
	11	908092003301	Кабель MC89D036 TT-0173-2009 ф.Invensys	1		+
	12	908092001550	Модуль 3999 TT-0173-2009 ф.Invensys	1	Поставляется в комплекте с поз. 7	

Продолжение таблицы 2

Номер рисунка	Номер позиции	Код	Наименование	Количество	Примечание	З/ч
	13	773114200201	Клавиши	1		+
	14	775351200400	Пружина	1		+
	14А	771239200500	Основание	1		+
	14Б	775575400100	Световод	1		+
	14В	771239200800	Кнопка	1		+
	14В	771239200801	КНОПКА	1	С надписью "START/PAUSA" . По заказ-наряду	+
	14В	771239200802	КНОПКА	1	С символом треугольника. По заказ-наряду	+
	15	730365900200	Кнопка	1		+
	16	908082525001	ЭМБЛЕМА 250-01	1	Действует до 27.03.2009	+
	16	908082525009	Эмблема 250-09 401.32-0.0.118ТБ	1		+
	17	771239200700	Ручка	1	Применяется совместно с поз. 1	+
	17А	771239200701	Ручка	1	Применяется совместно с поз. 1А	+
	18	775366200100	Пружина	1		+
	19	991297000420	Винт PT 4x10 TC+Pz ART021290 TT-0094-2009 ф.TEVI	3	См. доп. замены	+

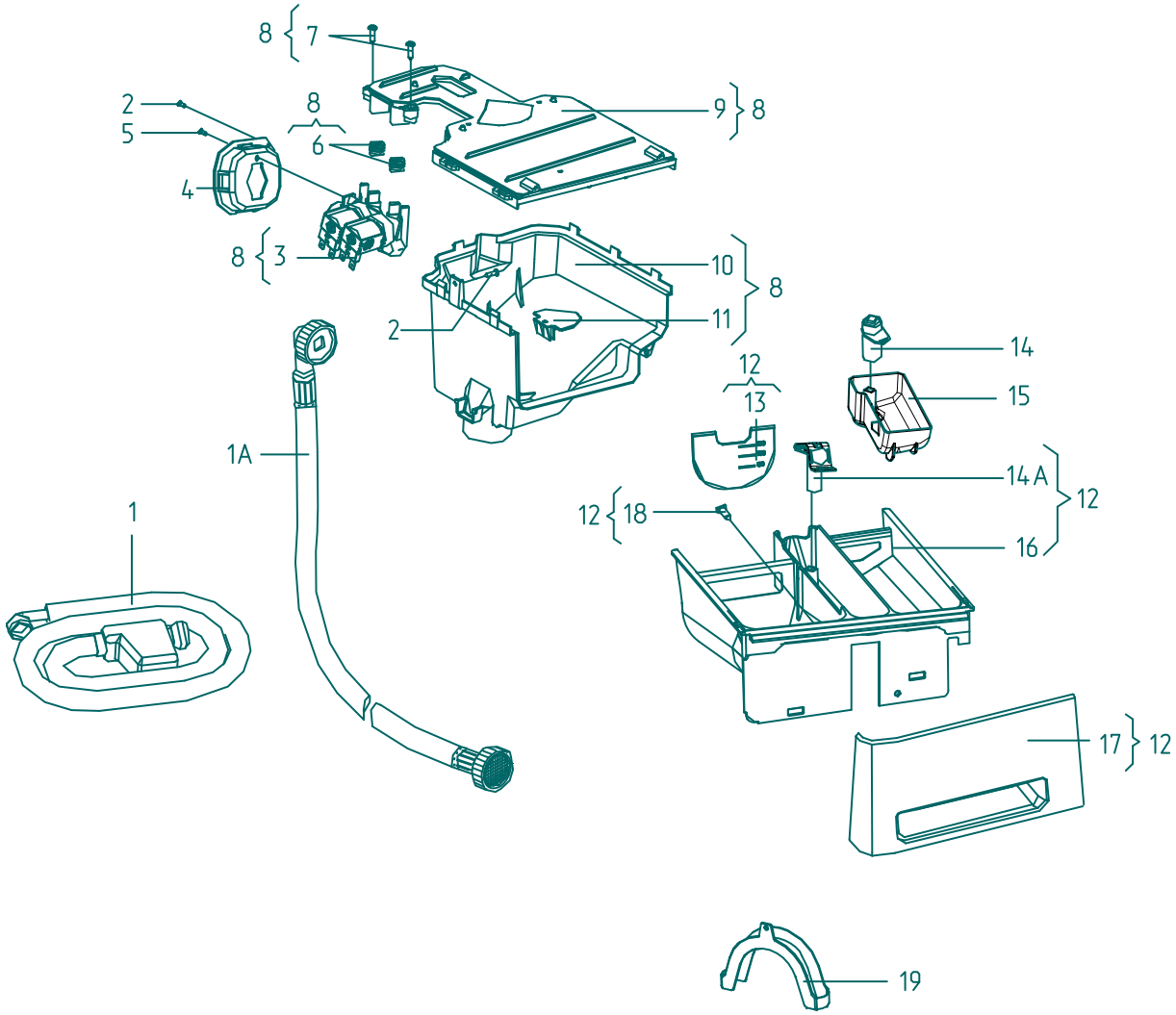

Рисунок 3 - Система налива воды

Таблица 3 - Перечень сборочных единиц и деталей

Номер рисунка	Номер позиции	Код	Наименование	Количество	Примечание	З/ч
3	01	908092001300	Шланг наливной RE-FLEX 2000 6R 105 L=1,55м ТТ-0029-2009 ф.Reflex	1	Ф. "Reflex" Действует до 01.07.2009	+
	01А	908092001302	Шланг наливной ТВХ-100 L=1,55м ТТ-0054-2009 ООО "Угличский завод полимеров" (Tuboflex)	1	См. доп. замены	+
	02	991297000530	Винт SF 4x10 TC+Pz ART021288 ТТ-0094-2009 ф.TEVI	2		+
	03	908092000950	Электроклапан EDL 90/88-M ТТ-0039-2009 ф."T&P-S.P.A."	1	Поставляется совместно с поз. 6. См. доп. замены	+
	04	773122800300	Корпус	1		+
	05	991297000420	Винт PT 4x10 TC+Pz ART021290 ТТ-0094-2009 ф.TEVI	1	См. доп. замены	+
	06	908092002740	Втулка уплотнительная 16405190 ТТ-0039-2009 ф.T&P-S.P.A.	2		+
	07	991297000421	Винт PT 4x16 TC+Pz ART021289 ТТ-0094-2009 ф.TEVI	2		+
	08	730112602700	Диспенсер	1		
	09	730125100900	Крышка	1	См. приложение Д	+
	10	773521400700	Основание	1		+
	11	774163100100	Перегородка	1		+
	12	730112200300	Лоток	1		
	12А	773522404100	ЛОТОК	1	Действует до 10.12.2008	+
	13	774516900100	Шторка	1		+
	14	775751500200	Колпачок	1		+
	14А	775751500400	Колпачок	1	См. приложение Д	+

Продолжение таблицы 3

Номер рисунка	Номер позиции	Код	Наименование	Количество	Примечание	З/ч
	14Б	775751500300	Колпачок	1	Применяется совместно с деталями поз. 9, 15,16, произведенными до 05.01.2011 Действует до 27.12.2010	+
	15	773522403200	Лоток	1	См. приложение Д	+
	16	773521400500	Контейнер	1		+
	17	775378400700	Ручка диспенсера	1	Действует до 01.06.2010	+
	17	775378400701	Ручка диспенсера	1	См. доп. замены	+
	18	991297000426	ВИНТ САМОНАРЕЗАЮЩИЙ ISO 7049 (DIN 7981) B 3.9x13-A2	1	Ф. Beltools. См. доп. замены Действует до 19.08.2010	+
	18	991297000447	Винт самонарезающий ISO 7049 (DIN 7981) B3.9x13-A2 ф. Beltools	1	См. доп. замены Действует до 23.05.2011	+

Продолжение таблицы 3

Номер рисунка	Номер позиции	Код	Наименование	Количество	Примечание	З/ч
	19	774147800200	Кронштейн	1	Устанавливается на мойку или ванную для закрепления шланга сливного. См. "Руководство по эксплуатации"	+

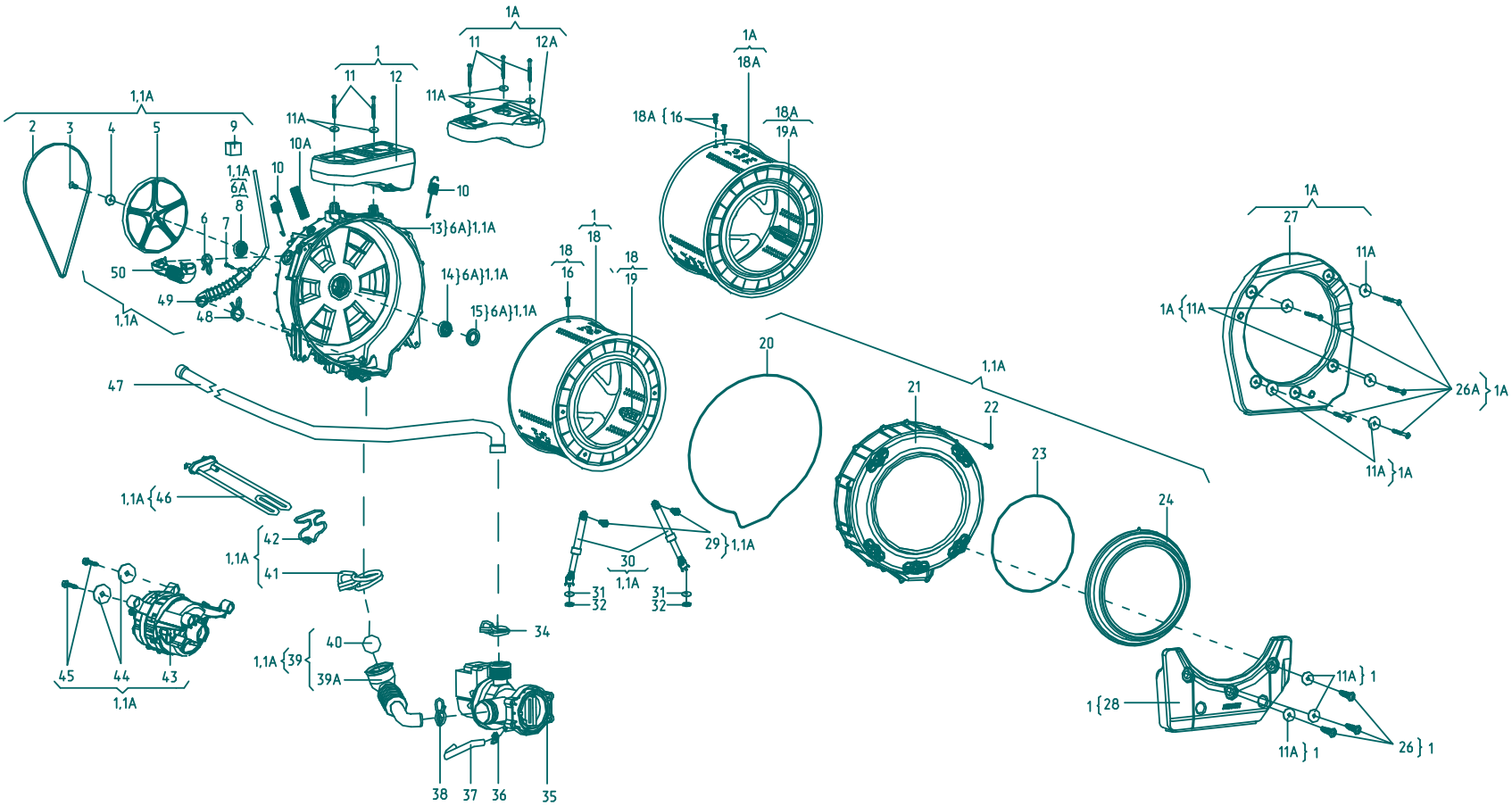

Рисунок 4 - Колебательная система

Таблица 4 - Перечень сборочных единиц и деталей

Номер рисунка	Номер позиции	Код	Наименование	Количество	Примечание	З/ч
4		903646300201	ФИЛЬТР К ЭЛЕКТРОНАСОСУ МО664	1	Применяется только для электронасоса М0664 Действует до 28.10.2010	+
	01А	730112601900	Бак 53/800	1		
	02	908092003000	Ремень 8EPH1160 TT-0033-2009 ф. Optibelt	1	См. доп. замены	+
	03	991297000403	Винт М8х20 TS X 40 ART021295 TT-0094-2009 ф.TEVI	1		+
	04	775849100700	Шайба	1		+
	05	771239400500	Шкив	1		+
	06	908092002330	Зажим PRO/0196 TT-0098-2009 ф.CIMA spa	1	См. доп. замены	+
	06А	730112604200	Бак	1	Детали поз. 8,13,14,15 в сборе	+
	07	991297000417	Винт В 3.9х19 TE c/b ART021285 TT-0094-2009 ф.TEVI	1	См. доп. замены	+
	08	908092004000	Подшипник 6203-2Z/C3 TT-0040-2009 ф. SKF	1	См. доп. замены. Поставляется в запчасти совместно с деталями поз. 6А	
	09	771314100100	Втулка	2	См. доп. замены	+

Продолжение таблицы 4

Номер рисунка	Номер позиции	Код	Наименование	Количество	Примечание	З/ч
	10	775355300500	Пружина	2	Действует до 20.05.2010	+
	10	775355300503	Пружина	2		+
	10А	772318100900	ТРУБКА	1	Установлена на машине	+
	10А	908092003410	ТРУБКА	1	Поставляется в запасные части	+
	11	991297000412	Винт PT 10x75 TMT c/f Torx 40 ART021280 TT-0094-2009 ф.TEVI	3	См. доп. замены	+
	11А	775849100600	Шайба	8		+
	12А	774163500700	Противовес	1		+
	13	730126100700	Крышка бака	1	Поставляется в запчасти совместно с деталями поз. 6А	

Продолжение таблицы 4

Номер рисунка	Номер позиции	Код	Наименование	Количество	Примечание	З/ч
	13	789312000009	TCE-9	1	Поставляется в запасные части. Поз. 13, 8, 14,15 в сборе. Заказывать совместно с Заглушкой 772318101100 при ремонте машины, выпущенной до 19.04.2007 Действует до 22.09.2009	+
	14	908092004001	Подшипник 6204-2Z/C3 ТТ-0040-2009 ф. SKF	1	См. доп. замены. Поставляется в запчасти совместно с деталями поз. 6А	
	15	908092003100	Манжета уплотнительная BAESLX7 25-47-8/11.5 ТТ-0079-2009 ф. Freudenberg Simrit GmbH&Co KG	1	Поставляется в запчасти срвместно с деталями поз. 6А. См. доп. замены	

Продолжение таблицы 4

Номер рисунка	Номер позиции	Код	Наименование	Количество	Примечание	З/ч
	16	991297000415	ВИНТ M8x27 ART. 021283	6	M8x27 TSx40 TT-0094-2009. Ф. TEVI . См. доп. замены	+
	18A	730414600800	Барабан	1		+
	19A	773522401700	Гребень	3		+
	20	774672500400	УПЛОТНИТЕЛЬ	1		+
	21	772422700300	Крышка бака	1		+
	22	991297000416	Винт HILO 6x22 TE c/b ART021284 TT-0094-2009 ф.TEVI	16	См. доп. замены	+
	23	775351200200	Пружина	1		+
	24	775251100200	УПЛОТНИТЕЛЬ ДВЕРЦЫ	1	См. доп. замены. Установлен на машине	+
	24	908092000501	УПЛОТНИТЕЛЬ ДВЕРЦЫ	1	Поставляется в запасные части	+
	26A	991297000413	ВИНТ PT 10x50 TMT c/f ART.021281	5	TT-0094-2009. См. доп. замены. Ф. TEVI Действует до 03.06.2010	+
	26A	991297000450	Винт MS10x54 ART021281-2 TT-0094-2009 ф.ZPS Ltd Wieslaw Gawel	5	См. доп. замены	+
	27	730433600100	Противовес	1		+
	29	775835400100	Штифт амортизатора	2		+

Продолжение таблицы 4

Номер рисунка	Номер позиции	Код	Наименование	Количество	Примечание	З/ч
	30	908092002860	Амортизатор RD18 120N (с кронштейном) ТТ-0030-2009 ф. Suspa	2	См. доп. замены	+
	31	071114100100	Шайба	2		+
	32	991297000002	Гайка M6 UNI 5588 ARTCO0540 ТТ-0094-2009 ф.TEVI	2	См. доп. замены	+
	34	908092002302	Зажим "YDNAC" 8010350 ТТ-0098-2009 ф.CIMA spa	1		+
	35	908092000900	Электронасос M0664 ТТ-0084-2009 ф.Plaset	1	См. доп. замены Действует до 27.07.2010	+
	35	908092000905	Электронасос B30-6AZ ТТ-0016-2008 ф."Jiangmen Hanyu Electrical"	1	См. доп. замены	+
	36	908092002301	Зажим "YDNAC" 8010148 ТТ-0098-2009 ф.CIMA spa	1		+
	37	772318100600	ТРУБКА	1		+
	38	908092002303	Зажим "YDNAC" 8010388 ТТ-0098-2009 ф.CIMA spa	1	См. доп. замены	+
	39	730266100600	Муфта слива	1		+
	39А	775252200100	МУФТА СЛИВА	1	Поставляется в запчасти Действует до 23.02.2009	+
	39А	775252200500	МУФТА СЛИВА	1		+
	40	771221100100	ШАР	1	Действует до 21.01.2009	+
	40	908092001200	ШАР 766 PA 001	1	ТТ-0043-2009 ф. Oldrati. См. доп. замены	+
	41	908092002307	Зажим "UNIFIL" BEA 079 ТТ-0098-2009 ф.CIMA spa	1	См. доп. замены	+
	42	775365500300	Держатель	1		+

Продолжение таблицы 4

Номер рисунка	Номер позиции	Код	Наименование	Количество	Примечание	З/ч
	43	908092000823	Электродвигатель MCA 38/64-148/ATL1 ТТ-0066-2009 ф. "Emerson"	1	См. доп. замены	+
	44	775849100900	Шайба	2		+
	45	991297000425	Винт PT 8x20 TE c/b ART021382 ТТ-0094-2009 ф.TEVI	2	См. доп. замены	+
	46	908092001610	ТЭН RW84TF A460 ТТ-0110-2009 ф."IRCA"	1		+
	46А	908092001600	ТЭН 1R0A460	1	Взамен поз. 46. Ф."IRCA" Действует до 26.08.2008	+
	47	908092001310	Шланг сливной L=2,23 м ТТ-0032-2009 ф.Reflex	1	См. доп. замены	+
	48	908092002305	Зажим "YDNAC" 8010372 ТТ-0098-2009 ф.CIMA spa	1		+
	49	730264100102	Баллон	1		+
	50	775252400200	ПАТРУБОК	1		+

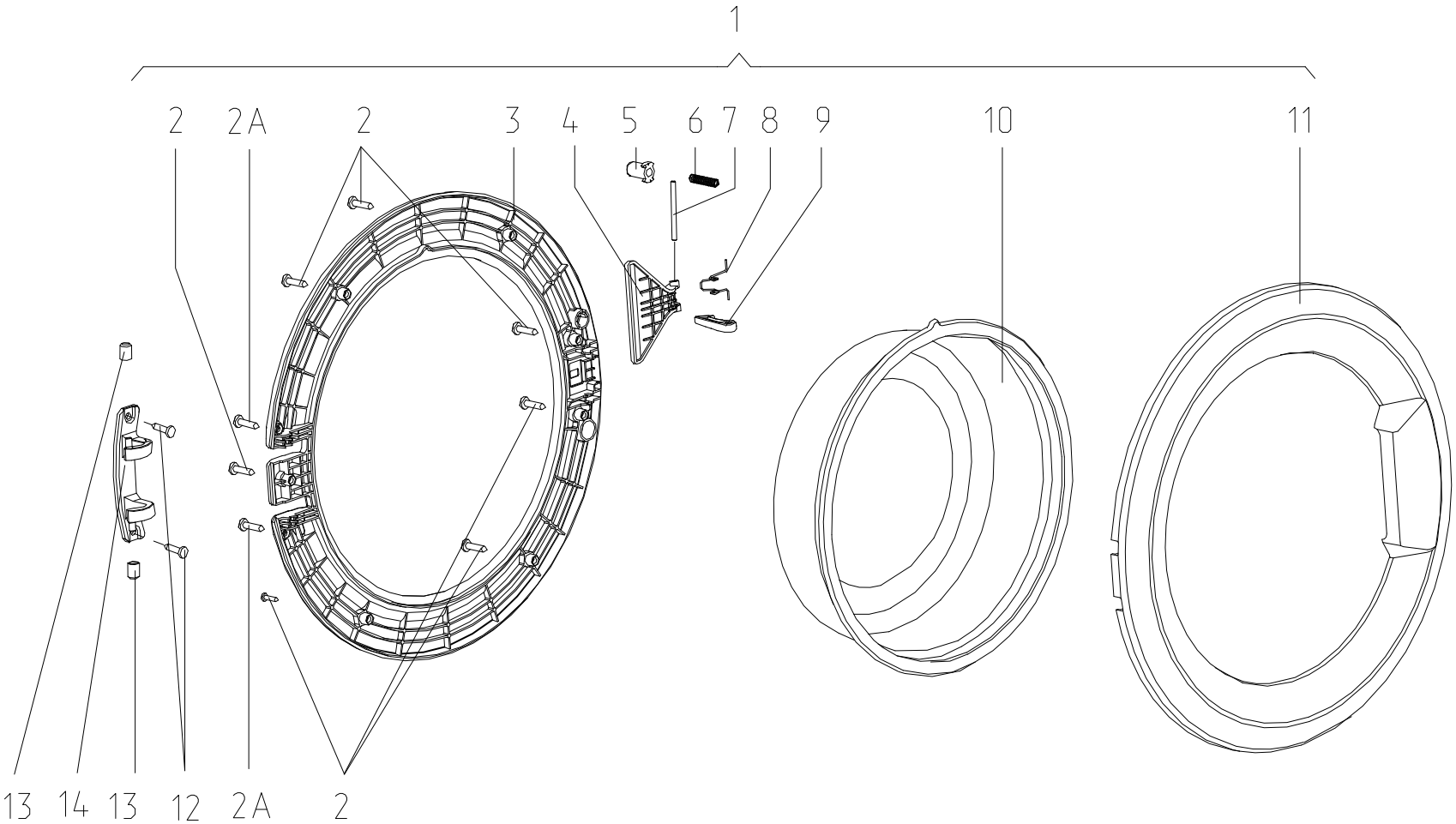

Рисунок 5 - Дверца

Таблица 5 - Перечень сборочных единиц и деталей

Номер рисунка	Номер позиции	Код	Наименование	Количество	Исполнение	Примечание	З/ч
5	01	730534300301	Дверца	1	000		
	01	730534300303	Дверца	1	001		
	02	991297000421	Винт PT 4x16 TC+Pz ART021289 TT-0094-2009 ф.TEVI	7		См. доп. замены	+
	02A	991297000420	Винт PT 4x10 TC+Pz ART021290 TT-0094-2009 ф.TEVI	2			+
	03	771165800200	Основание	1	000, 002		+
	03	771165800201	Основание	1	001		+
	04	775333100100	Накладка	1	000		+
	04	775333100101	Накладка	1	001, 002		+
	05	771332300100	Заглушка	1			+
	06	775351200300	Пружина	1			+
	07	771511100300	Ось	1			+
	08	775357400200	Пружина	1			+
	09	774327100200	Крючок	1			+
	10	771232200400	Стекло	1		Установлено на машине	+
	10	908092001400	СТЕКЛО ДВЕРЦЫ ЛЮКА ДЛЯ СМА	1		Поставляется в запасные части	+
	11	771114100300	Обрамление	1	000		+
	11	771114100301	Обрамление	1	001		+
	11	771114100302	Обрамление	1	002		+
	12	991297000422	Винт BZ 4.8x9.5 TC+Pz ART021291 TT-0094-2009 ф.TEVI	2		См. доп. замены	+
	13	771332100100	Втулка	2			+
	14	773318100100	Кронштейн	1			+

3 Алфавитный указатель

Перечень сборочных единиц и деталей, расположенных в алфавитном порядке, указан в таблице 6.

Таблица 6

Код	Наименование	Номер рисунка	Номер позиции	З/ч
908092002860	Амортизатор RD18 120N (с кронштейном) ТТ-0030-2009 ф. Suspa	4	30	+
730112604200	Бак	4	06А	+
730112601900	Бак 53/800	4	01А	
730264100102	Баллон	4	49	+
730414600800	Барабан	4	18А	+
991297000418	ВИНТ BZ 4,2x10 TC+Pz Z 18 ART.021287	1	19	+
991297000424	ВИНТ PT 1.9x8 TC-8.8 ZINC ART. 021296	2	08	+
991297000413	ВИНТ PT 10x50 TMT c/f ART.021281	4	26А	+
991297000415	ВИНТ M8x27 ART. 021283	4	16	+
991297000426	ВИНТ САМОНАРЕЗАЮЩИЙ ISO 7049 (DIN 7981) B 3.9x13-A2	3	18	+
341777100801	ВТУЛКА	1		+
301113000700	Винт	1	23А	+
991297000417	Винт B 3.9x19 TE c/b ART021285 TT-0094-2009 ф.TEVI	4	07	+
991297000419	Винт BZ 4.2x10 TC+Pz Z 18 ART021509 TT-0094-2009 ф.TEVI	1	19	+
991297000422	Винт BZ 4.8x9.5 TC+Pz ART021291 TT-0094-2009 ф.TEVI	1	08	+
991297000422	Винт BZ 4.8x9.5 TC+Pz ART021291 TT-0094-2009 ф.TEVI	5	12	+
991297000423	Винт EJ 4.5x14 TMT c/b+Ph2 ART021292 TT-0094-2009 ф.TEVI	1	33	+
991297000512	Винт HF 6.3x100 ART021294-3 TT-0095-2009 ф.YONGHUA FASTENERS	1	10	+
991297000416	Винт HILO 6x22 TE c/b ART021284 TT-0094-2009 ф.TEVI	4	22	+
991297000403	Винт M8x20 TS X 40 ART021295 TT-0094-2009 ф.TEVI	4	03	+
991297000450	Винт MS10x54 ART021281-2 TT-0094-2009 ф.ZPS Ltd Wieslaw Gawel	4	26А	+
991297000506	Винт PP 4x10 ART021288-3 TT-0095-2009 ф.YONGHUA FASTENERS	2	02	+
991297000428	Винт PT 1.8x7.5 TC TX 6 ART021508 TT-0094-2009 ф.TEVI	1	26	+
991297000428	Винт PT 1.8x7.5 TC TX 6 ART021508 TT-0094-2009 ф.TEVI	2	08	+
991297000412	Винт PT 10x75 TMT c/f Torx 40 ART021280 TT-0094-2009 ф.TEVI	4	11	+
991297000420	Винт PT 4x10 TC+Pz ART021290 TT-0094-2009 ф.TEVI	1	35	+
991297000420	Винт PT 4x10 TC+Pz ART021290 TT-0094-2009 ф.TEVI	2	19	+
991297000420	Винт PT 4x10 TC+Pz ART021290 TT-0094-2009 ф.TEVI	3	05	+
991297000420	Винт PT 4x10 TC+Pz ART021290 TT-0094-2009 ф.TEVI	5	02А	+

Продолжение таблицы 6

Код	Наименование	Номер рисунка	Номер позиции	З/ч
991297000421	Винт PT 4x16 TC+Pz ART021289 TT-0094-2009 ф.TEVI	3	07	+
991297000421	Винт PT 4x16 TC+Pz ART021289 TT-0094-2009 ф.TEVI	5	02	+
991297000425	Винт PT 8x20 TE c/b ART021382 TT-0094-2009 ф.TEVI	4	45	+
991297000530	Винт SF 4x10 TC+Pz ART021288 TT-0094-2009 ф.TEVI	3	02	+
991297000444	Винт TW1.9x7TN-1 ART021508-1 TT-0094-2009 ф.MARCOPOL	1	26A	+
730161100200	Винт блокировочный	1	09	+
991297000447	Винт самонарезающий ISO 7049 (DIN 7981) B3.9x13-A2 ф. Beltools	3	18	+
341777100800	Втулка	1		+
771215100100	Втулка	1	12	+
771334100200	Втулка	1	13	+
771314100100	Втулка	4	09	+
771332100100	Втулка	5	13	+
908092002740	Втулка уплотнительная 16405190 TT-0039-2009 ф.T&P-S.P.A.	3	06	+
991283835010	ГАЙКА М10 6Н.04.019 ГОСТ 5916-70	1	03	+
991297000002	Гайка M6 UNI 5588 ARTCO0540 TT-0094-2009 ф.TEVI	4	32	+
773522401700	Гребень	4	19A	+
908092001801	Датчик-реле уровня HD 505 B U4 01 TT-0100-2009 ф."Metalflex"	1	22	+
908092001802	Датчик-реле уровня HD 505 G D3 01 TT-0101-2009 ф."Metalflex"	1	22	+
730534300301	Дверца	5	01	
730534300303	Дверца	5	01	
775857700100	Держатель	1	05	+
775858401400	Держатель	1	07	+
775365500300	Держатель	4	42	+
730112602700	Диспенсер	3	08	
768562400100	Жгут	1	21	+
768562400101	Жгут	1	21	+
908092002300	ЗАЖИМ "YDNAC" 8010086	1	27	+
908092002320	ЗАЖИМ 94512-0101	1		+
771162100100	Заглушка	1	05A	+
771332300100	Заглушка	5	05	+
775858401500	Зажим	1	34	+
908092002307	Зажим "UNIFIL" BEA 079 TT-0098-2009 ф.CIMA spa	4	41	+
908092002301	Зажим "YDNAC" 8010148 TT-0098-2009 ф.CIMA spa	4	36	+
908092002302	Зажим "YDNAC" 8010350 TT-0098-2009 ф.CIMA spa	4	34	+
908092002305	Зажим "YDNAC" 8010372 TT-0098-2009 ф.CIMA spa	4	48	+
908092002303	Зажим "YDNAC" 8010388 TT-0098-2009 ф.CIMA spa	4	38	+
908092002330	Зажим PRO/0196 TT-0098-2009 ф.CIMA spa	4	06	+

Продолжение таблицы 6

Код	Наименование	Номер рисунка	Номер позиции	З/ч
771239200801	КНОПКА	2	14В	+
771239200802	КНОПКА	2	14В	+
908092003300	Кабель MC89D033 ТТ-0173-2009 ф.Invensys	2	09	+
908092003301	Кабель MC89D036 ТТ-0173-2009 ф.Invensys	2	11	+
773114200200	Клавиши	2	04	+
773114200201	Клавиши	2	13	+
771239200800	Кнопка	2	14В	+
730365900200	Кнопка	2	15	+
775751500200	Колпачок	3	14	+
775751500400	Колпачок	3	14А	+
775751500300	Колпачок	3	14Б	+
773521400500	Контейнер	3	16	+
774535600100	Короб	1	28	+
773521400600	Короб фильтра	1	38	+
730144401000	Корпус	1	04	+
773117100400	Корпус	1	24	+
773117100300	Корпус	2	06	+
773122800300	Корпус	3	04	+
774532200700	Кронштейн	1	18	+
774147800200	Кронштейн	3	19	+
773318100100	Кронштейн	5	14	+
730515600302	Крышка	1	17	+
730125100900	Крышка	3	09	+
730126100700	Крышка бака	4	13	
772422700300	Крышка бака	4	21	+
775452500200	Крышка фильтра	1	37	+
774327100200	Крючок	5	09	+
773522404100	ЛОТОК	3	12А	+
730112200300	Лоток	3	12	
773522403200	Лоток	3	15	+
908092001500	МОДУЛЬ ИНТЕРФЕЙСА 3996	2	07	+
775252200100	МУФТА СЛИВА	4	39А	+
775252200500	МУФТА СЛИВА	4	39А	+
908092003100	Манжета уплотнительная BAESLX7 25-47-8/11.5 ТТ-0079-2009 ф. Freudenberg Simrit GmbH&Co KG	4	15	
908092001550	Модуль 3999 ТТ-0173-2009 ф.Invensys	2	12	
730125100100	Модуль интерфейса	2	05	
730655800100	Модуль управления	1	23	
908092001700	Модуль управления 5521 ТТ-0020-2009 ф.Invensys	1	25	+
730266100600	Муфта слива	4	39	+
775333100100	Накладка	5	04	+
775333100101	Накладка	5	04	+
730155500100	Ножка	1	01	+
771114100300	Обрамление	5	11	+
771114100301	Обрамление	5	11	+
771114100302	Обрамление	5	11	+
730131900200	Опора	1	02	+
775318200200	Опора	1	14	+
771239200500	Основание	2	14А	+
773521400700	Основание	3	10	+

Продолжение таблицы 6

Код	Наименование	Номер рисунка	Номер позиции	З/ч
771165800200	Основание	5	03	+
771165800201	Основание	5	03	+
771511100400	Ось	2	10	+
771511100300	Ось	5	07	+
773564100400	ПАНЕЛЬ ЗАДНЯЯ	1	06	+
730141200500	ПАНЕЛЬ УПРАВЛЕНИЯ	2	01	
730141200512	ПАНЕЛЬ УПРАВЛЕНИЯ	2	01А	
773522402400	ПАНЕЛЬ УПРАВЛЕНИЯ	2	03	+
775252400200	ПАТРУБОК	4	50	+
774532200600	ПЛАНКА	1	18	+
774163100100	Перегородка	3	11	+
908092004000	Подшипник 6203-2Z/C3 ТТ-0040-2009 ф. SKF	4	08	
908092004001	Подшипник 6204-2Z/C3 ТТ-0040-2009 ф. SKF	4	14	
775245900100	Пробка	1	36	+
774163500700	Противовес	4	12А	+
730433600100	Противовес	4	27	+
775355200300	Пружина	1	31	+
775351200400	Пружина	2	14	+
775366200100	Пружина	2	18	+
775355300500	Пружина	4	10	+
775355300503	Пружина	4	10	+
775351200200	Пружина	4	23	+
775351200300	Пружина	5	06	+
775357400200	Пружина	5	08	+
908092003000	Ремень 8EPH1160 ТТ-0033-2009 ф. Optibelt	4	02	+
771239200700	Ручка	2	17	+
771239200701	Ручка	2	17А	+
775378400700	Ручка диспенсера	3	17	+
775378400701	Ручка диспенсера	3	17	+
908092001400	СТЕКЛО ДВЕРЦЫ ЛЮКА ДЛЯ СМА	5	10	+
775575400100	Световод	2	14Б	+
771232200400	Стекло	5	10	+
902224910109	Стяжка полиамидная 4-160967-2 ТТ-0143-2009 ф."AMP"	1	21А	+
730153100200	Стяжка-хомут	1	29	+
772318100900	ТРУБКА	4	10А	+
908092003410	ТРУБКА	4	10А	+
772318100600	ТРУБКА	4	37	+
789312000009	ТСЕ-9	4	13	+
908092001600	ТЭН 1R0A460	4	46А	+
908092001610	ТЭН RW84TF A460 ТТ-0110-2009 ф."IRCA"	4	46	+
774672500400	УПЛОТНИТЕЛЬ	4	20	+
775251100200	УПЛОТНИТЕЛЬ ДВЕРЦЫ	4	24	+
908092000501	УПЛОТНИТЕЛЬ ДВЕРЦЫ	4	24	+
903646300201	ФИЛЬТР К ЭЛЕКТРОНАСОСУ МО664	4		+
908092001020	Фильтр радиопомех 434344430 ТТ-0080-2009 ф.Procond	1	20	+
908092001025	Фильтр радиопомех FR5H676013F ТТ-0081-2009 ф."D.E.M."	1	20	+
775372500200	Хомут	1	30	+
301410009300	ШАЙБА	1	07А	+
771221100100	ШАР	4	40	+

Продолжение таблицы 6

Код	Наименование	Номер рисунка	Номер позиции	З/ч
908092001200	ШАР 766 РА 001	4	40	+
768563100701	ШНУР СЕТЕВОЙ	1	15	+
071114100100	Шайба	1	11	+
775849100700	Шайба	4	04	+
775849100600	Шайба	4	11А	+
071114100100	Шайба	4	31	+
775849100900	Шайба	4	44	+
771239400500	Шкив	4	05	+
908092001300	Шланг наливной RE-FLEX 2000 6R 105 L=1,55м ТТ-0029-2009 ф.Reflex	3	01	+
908092001302	Шланг наливной ТВХ-100 L=1,55м ТТ-0054-2009 ООО "Угличский завод полимеров" (Tuboflex)	3	01А	+
908092001310	Шланг сливной L=2,23 м ТТ-0032-2009 ф.Reflex	4	47	+
768563100700	Шнур сетевой	1	16	+
775835400100	Штифт амортизатора	4	29	+
774516900100	Шторка	3	13	+
908092001900	ЭЛЕКТРОЗАМОК БЛОКИРОВКИ ДВЕРЦЫ ZV-446T	1	32	+
908082525001	ЭМБЛЕМА 250-01	2	16	+
908092000823	Электродвигатель МСА 38/64-148/ATL1 ТТ-0066-2009 ф. "Emerson"	4	43	+
908092001902	Электрозамок блокировки дверцы ZV-446 T2 ТТ-0104-2009 ф."Metalflex"	1	32	+
908092000950	Электроклапан EDL 90/88-M ТТ-0039-2009 ф."T&P-S.P.A."	3	03	+
908092000905	Электронасос B30-6AZ ТТ-0016-2008 ф."Jiangmen Hanyu Electrical"	4	35	+
908092000900	Электронасос M0664 ТТ-0084-2009 ф.Plaset	4	35	+
908082525009	Эмблема 250-09 401.32-0.0.118ТБ	2	16	+

Приложение А

Схемы электрические

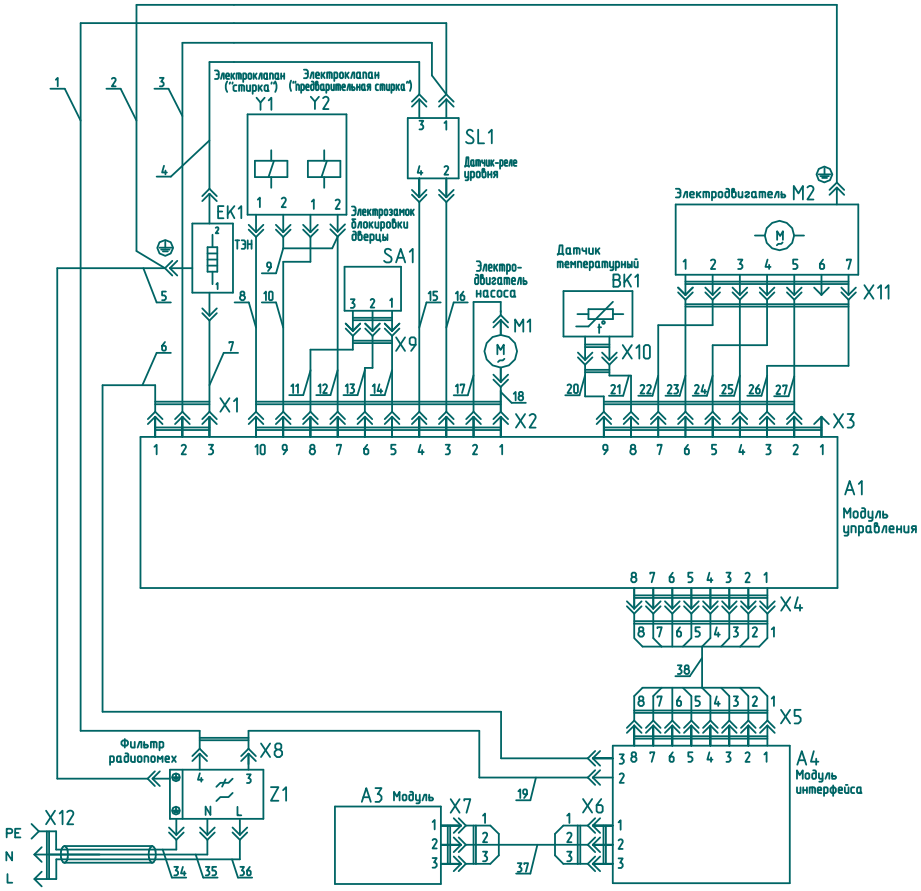

Рисунок А.1 – Схема электрическая принципиальная и соединений машин СМА 50С82-000, СМА 35М102-000, СМА 45У102-000, СМА 50С102-000, СМА 45У82-000

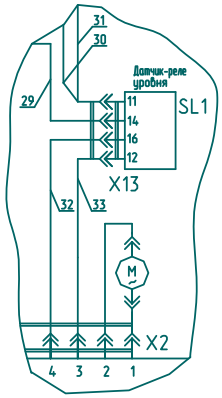

Рисунок А.2 – Схема электрическая принципиальная и соединений машин СМА 50С82-001, СМА 45У102-001, СМА 35М102-001, СМА 50С102-001, СМА 35М82-ХХХ, СМА 45У82-001,СМА 50С122-ХХХ
Остальное см. рисунок А.1

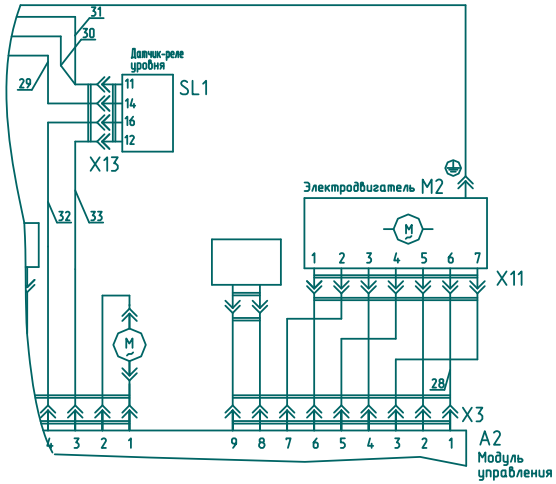

Рисунок А.3 – Схема электрическая принципиальная и соединений машин СМА 45У122-ХХХ, СМА 45У142-ХХХ, СМА 50С142-ХХХ, СМА 60К122-ХХХ
Остальное см. рисунок А.1

Таблица А.1

Поз. обозначе-ние	Наименование	Кол.	Примечание
A1	Модуль управления 5521 ТТ-0020-2009 ф.Invensys	1	
A2	Модуль управления 5522 ТТ-0020-2009 ф.Invensys	1	
A3	Модуль 3999 ТТ-0173-2009 ф.Invensys	1	
A4	Модуль интерфейса 3996 ТТ-0173-2009 ф.Invensys	1	
BK1	Датчик температурный K276/4.8 ТТ-0108-2009 ф.Epcos	1	
EK1	ТЭН (см. таблицу А.2)	1	
M1	Электродвигатель электронасоса EP1A5BF205 ТТ-0085-2009 ф."Arylux" или электродвигатель электронасоса PSB-01 ТТ-0262-2010 ф.Zhongshan City Fudi Electrical Co., Ltd или электродвигатель электронасоса B30-6AZ ТТ-0016-2008 ф."Jiangmen Hanyu Electrical"	1	
M2	Электродвигатель (см. таблицу А.2)	1	
SA1	Электрозамок блокировки дверцы (см. таблицу А.3)	1	
SL1	Датчик-реле уровня (см. таблицу А.3)	1	
X12	Вилка опрессованная 40-16-250-60227 IEC53 3x1.0-1.7-Б2-5 ТУ BY 700063643.001-2010 или вилка опрессованная 57-16-250-60227 IEC53 3x1.0-1.7-4-B33B ТУ BY 200194876.006-2007 или вилка опрессованная 007-16-250-60227 IEC53 3x1.0-1.7-Б2-5 ТУ BY 700063643.001-2010 или вилка опрессованная YJ-3 -16-250-H05VV-F 3G 1.0-1.7 ТТ-0106-2009 ф.Ningbo Joetech Industrial или вилка опрессованная P-23 -16-250-H05VV-F 3G 1.0-1.7 ТТ-0199-2009 ф.Start	1	ЧУП "Контакт-Бобруйск" ПЧУП "Промбрис" ЧУП "Контакт-Бобруйск"
Y1,Y2	Электроклапан EDL 90/88-M ТТ-0039-2009 ф.T&P-S.P.A. или электроклапан TYPE 389 ТТ-0038-2009 ф.ELBI или электроклапан FCD-90B ТТ-0302-2010 ф. Zhongstan City Fudi Electrical Co., LTD	2	
Z1	Фильтр радиопомех X17-1 ТТ-0269-2010 ф.Miflex S.A. или Фильтр радиопомех F11.126/852-326 ТТ-0082-2009 ф.EICHHOFF или фильтр радиопомех FR5H676013F ТТ-0081-2009 ф."D.E.M." или фильтр радиопомех DNF06-Q (AFKX) ТТ-0015-2009 ф. "Aerodev Electromagnetic Tech. Inc." или фильтр радиопомех LCR 095.21204.00 ТТ-0202-2009 ф.LCR Electronics (Kunshan) Co. Ltd. или фильтр радиопомех сетевой ФС 250/16 RoHS ТУ BY 600073968.009-2007 Фильтр радиопомех сетевой ФС 250/12 ТУ 16-10 КЖИ.116.013 ТУ	1	ОАО "ЭНЭФ" ООО "Импульс"

Таблица А.2

Модель	Рис.	M2	EK1
CMA 50C82-000	А.1	Электродвигатель 584342.0 TT-0073-2009 ф.ACC или электродвигатель MCA 38/64-148/ATL1 TT-0066-2009 ф.Emerson или электродвигатель HCD63/39s1 TT-0088-2009 ф.Haier или электродвигатель CA32-005 TT-0061-2009 ф.Idea Motore или электродвигатель DUM66-39S1 TT-0209-2009 ф.Tonlon или электродвигатель 1BA6738 0023 TT-0078-2009 ф.BHS DRIVER AND PUMPS S.R.O или электродвигатель HXGN2I.22-0023 TT-0264-2010 ф. Foshan Welling Washer Motor Manufacturing Co. Ltd.	ТЭН RW84TF A460 TT-0110-2009 ф.IRCA или ТЭН SA14 03226 TT-0108-2009 ф.Bleckmann или ТЭН WABBE6610 TT-0109-2009 ф.Kawai
CMA 35M102-000, CMA 45У102-000		Электродвигатель 584341.1 TT-0074-2009 ф.ACC или электродвигатель MCA 38/64-148/ATL TT-0067-2009 ф.Emerson или электродвигатель CA32-000 TT-0056-2009 ф.Idea Motore или электродвигатель HCD63/39s TT-0090-2009 ф.Haier или электродвигатель 1BA6738 0024 TT-0078-2009 ф.BHS DRIVER AND PUMPS S.R.O	ТЭН RW84TF A461 TT-0110-2009 ф.IRCA или ТЭН SA14 03221 TT-0108-2009 ф.Bleckmann или ТЭН WABBE6611 TT-0109-2009 ф.Kawai
CMA 50C102-000		Электродвигатель 584441.0 TT-0075-2009 ф.ACC или электродвигатель MCA 45/64 - 148/ATL1 TT-0068-2009 ф.Emerson или электродвигатель CA32-001 TT-0057-2009 ф.Idea Motore или электродвигатель HCD63/45s1 TT-0091-2009 ф.Haie или электродвигатель DUM66-45S1 TT-0209-2009 ф.Tonlon или электродвигатель HXGN3I-0025 TT-0264-2010 ф.Foshan Welling Washer Motor Manufacturing Co., Ltd. или электродвигатель 1BA6745 0025 TT-0078-2009 ф.BSH DRIVER and PUMPS S.R.O.	ТЭН RW84TF A460 TT-0110-2009 ф.IRCA или ТЭН SA14 03226 TT-0108-2009 ф.Bleckmann или ТЭН WABBE6610 TT-0109-2009 ф.Kawai
CMA 45У82-000		Электродвигатель 584348.0 TT-0072-2009 ф.ACC или электродвигатель MCA 30/64-148/ATL TT-0065-2009 ф.Emerson или электродвигатель CA32-003 TT-0059-2009 ф.Idea Motore или электродвигатель DUM66-30 TT-0209-2009 ф.Tonlon или электродвигатель 1BA6738 0022 TT-0078-2009 ф.BHS DRIVER AND PUMPS S.R.O или электродвигатель HXGN2I.24-0022 TT-0264-2010 ф. Foshan Welling Washer Motor Manufacturing Co. Ltd.	ТЭН RW84TF A461 TT-0110-2009 ф.IRCA или ТЭН SA14 03221 TT-0108-2009 ф.Bleckmann или ТЭН WABBE6611 TT-0109-2009 ф.Kawai
CMA 50C82-001	А.2	Электродвигатель 584342.0 TT-0073-2009 ф.ACC или электродвигатель MCA 38/64-148/ATL1 TT-0066-2009 ф.Emerson или электродвигатель HCD63/39s1 TT-0088-2009 ф.Haier или электродвигатель CA32-005 TT-0061-2009 ф.Idea Motore или электродвигатель DUM66-39S1 TT-0209-2009 ф.Tonlon или электродвигатель 1BA6738 0023 TT-0078-2009 ф.BHS DRIVER AND PUMPS S.R.O или электродвигатель HXGN2I.22-0023 TT-0264-2010 ф. Foshan Welling Washer Motor Manufacturing Co. Ltd.	ТЭН RW84TF A460 TT-0110-2009 ф.IRCA или ТЭН SA14 03226 TT-0108-2009 ф.Bleckmann или ТЭН WABBE6610 TT-0109-2009 ф.Kawai
CMA 45У102-001, CMA 35M102-001		Электродвигатель 584341.1 TT-0074-2009 ф.ACC или электродвигатель MCA 38/64-148/ATL TT-0067-2009 ф.Emerson или электродвигатель CA32-000 TT-0056-2009 ф.Idea Motore или электродвигатель HCD63/39s TT-0090-2009 ф.Haier или электродвигатель 1BA6738 0024 TT-0078-2009 ф.BHS DRIVER AND PUMPS S.R.O	ТЭН RW84TF A461 TT-0110-2009 ф.IRCA или ТЭН SA14 03221 TT-0108-2009 ф.Bleckmann или ТЭН WABBE6611 TT-0109-2009 ф.Kawai
CMA 50C102-001		Электродвигатель 584441.0 TT-0075-2009 ф.ACC или электродвигатель MCA 45/64 - 148/ATL1 TT-0068-2009 ф.Emerson или электродвигатель CA32-001 TT-0057-2009 ф.Idea Motore или электродвигатель HCD63/45s1 TT-0091-2009 ф.Haier или электродвигатель DUM66-45S1 TT-0209-2009 ф.Tonlon или электродвигатель HXGN3I-0025 TT-0264-2010 ф.Foshan Welling Washer Motor Manufacturing Co., Ltd. или электродвигатель 1BA6745 0025 TT-0078-2009 ф."BSH DRIVER and PUMPS S.R.O."	ТЭН RW84TF A460 TT-0110-2009 ф.IRCA или ТЭН SA14 03226 TT-0108-2009 ф.Bleckmann или ТЭН WABBE6610 TT-0109-2009 ф.Kawai
CMA 35M82-XXX, CMA 45У82-001		Электродвигатель 584348.0 TT-0072-2009 ф.ACC или электродвигатель MCA 30/64-148/ATL TT-0065-2009 ф.Emerson или электродвигатель CA32-002 TT-0059-2009 ф.Idea Motore или электродвигатель DUM66-39S TT-0209-2009 ф.Tonlon или электродвигатель 1BA6738 0022 TT-0078-2009 ф.BHS DRIVER AND PUMPS S.R.O или электродвигатель HXGN2I.24-0022 TT-0264-2010 ф. Foshan Welling Washer Motor Manufacturing Co. Ltd.	ТЭН RW84TF A461 TT-0110-2009 ф.IRCA или ТЭН SA14 03221 TT-0108-2009 ф.Bleckmann или ТЭН WABBE6611 TT-0109-2009 ф.Kawai
CMA 50C122-XXX		Электродвигатель 584440.0 TT-0077-2009 ф.ACC или электродвигатель MCA 52/64-148/ATL TT-0070-2009 ф.Emerson или электродвигатель HCD63/45s TT-0089-2009 ф.Haier или электродвигатель CA32-004 TT-0060-2009 ф.Idea Motore или электродвигатель 1BA6745 0025 TT-0078-2009 ф.BHS DRIVER AND PUMPS S.R.O	ТЭН RW84TF A460 TT-0110-2009 ф.IRCA или ТЭН SA14 03226 TT-0108-2009 ф.Bleckmann или ТЭН WABBE6610 TT-0109-2009 ф.Kawai
CMA 45У122-XXX, CMA 45У142-XXX	А.3	Электродвигатель 584439.0 TT-0076-2009 ф.ACC или электродвигатель MCA 45/64-148/ATL TT-0069-2009 ф.Emerson или электродвигатель CA32-002 TT-0058-2009 ф.Idea Motore или электродвигатель 1BA6745 0026 TT-0078-2009 ф.BSH DRIVER and PUMPS S.R.O.	ТЭН RW84TF A461 TT-0110-2009 ф.IRCA или ТЭН SA14 03221 TT-0108-2009 ф.Bleckmann или ТЭН WABBE6611 TT-0109-2009 ф.Kawai
CMA 50C142-XXX, CMA 60K122-XXX		Электродвигатель MCA 61/64-148/ATL TT-0071-2009 ф.Emerson или электродвигатель CA32-006 TT-0019-2009 ф.Idea Motore	ТЭН RW84TF A460 TT-0110-2009 ф.IRCA или ТЭН SA14 03226 TT-0108-2009 ф.Bleckmann или ТЭН WABBE6610 TT-0109-2009 ф.Kawai

Таблица А.3

Модель	Рис.	SL1	SA1
СМА 50С82-000	А.1	Датчик-реле уровня HD 505 B U4 01 TT-0100-2009 ф.Metalflex	Электрозамок блокировки дверцы ZV-446T2 TT-0104-2009 ф.Metalflex или электрозамок блокировки дверцы KM TT-0311-2010 ф.WENZHOU TIANJIAN ELECTRIC CO. LTD
СМА 35М102-000, СМА 45У102-000		Датчик-реле уровня HD 505 B N4 01 TT-0099-2009 ф.Metalflex	Электрозамок блокировки дверцы ZV-446T2 TT-0104-2009 ф.Metalflex или электрозамок блокировки дверцы B20A3 TT-0105-2009 ф.Arylux или электрозамок блокировки дверцы KM TT-0311-2010 ф.WENZHOU TIANJIAN ELECTRIC CO. LTD
СМА 50С102-000		Датчик-реле уровня HD 505 B U4 01 TT-0100-2009 ф.Metalflex	Электрозамок блокировки дверцы ZV-446T2 TT-0104-2009 ф.Metalflex или электрозамок блокировки дверцы KM TT-0311-2010 ф.WENZHOU TIANJIAN ELECTRIC CO. LTD
СМА 45У82-000		Датчик-реле уровня HD 505 B N4 01 TT-0099-2009 ф.Metalflex	Электрозамок блокировки дверцы ZV-446T2 TT-0104-2009 ф.Metalflex или электрозамок блокировки дверцы B20A3 TT-0105-2009 ф.Arylux или электрозамок блокировки дверцы KM TT-0311-2010 ф.WENZHOU TIANJIAN ELECTRIC CO. LTD
СМА 50С82-001	А.2	Датчик-реле уровня HD 505 G D3 01 TT-0101-2009 ф.Metalflex или датчик-реле уровня A1s 111 TT-0102-2009 ф.Invensys	Электрозамок блокировки дверцы ZV-446T2 TT-0104-2009 ф.Metalflex или электрозамок блокировки дверцы KM TT-0311-2010 ф.WENZHOU TIANJIAN ELECTRIC CO. LTD
СМА 45У102-001, СМА 35М102-001			Электрозамок блокировки дверцы ZV-446T2 TT-0104-2009 ф.Metalflex или электрозамок блокировки дверцы B20A3 TT-0105-2009 ф.Arylux или электрозамок блокировки дверцы KM TT-0311-2010 ф.WENZHOU TIANJIAN ELECTRIC CO. LTD
СМА 50С102-001			Электрозамок блокировки дверцы ZV-446T2 TT-0104-2009 ф.Metalflex или электрозамок блокировки дверцы KM TT-0311-2010 ф.WENZHOU TIANJIAN ELECTRIC CO. LTD
СМА 35М82-XXX, СМА 45У82-001			Электрозамок блокировки дверцы ZV-446T2 TT-0104-2009 ф.Metalflex или электрозамок блокировки дверцы B20A3 TT-0105-2009 ф.Arylux или электрозамок блокировки дверцы KM TT-0311-2010 ф.WENZHOU TIANJIAN ELECTRIC CO. LTD
СМА 50С122-XXX			Электрозамок блокировки дверцы ZV-446T2 TT-0104-2009 ф.Metalflex или электрозамок блокировки дверцы KM TT-0311-2010 ф.WENZHOU TIANJIAN ELECTRIC CO. LTD
СМА 45У122-XXX, СМА 45У142-XXX	А.3		Электрозамок блокировки дверцы ZV-446T2 TT-0104-2009 ф.Metalflex или электрозамок блокировки дверцы B20A3 TT-0105-2009 ф.Arylux или электрозамок блокировки дверцы KM TT-0311-2010 ф.WENZHOU TIANJIAN ELECTRIC CO. LTD
СМА 50С142-XXX, СМА 60К122-XXX			Электрозамок блокировки дверцы ZV-446T2 TT-0104-2009 ф.Metalflex или электрозамок блокировки дверцы KM TT-0311-2010 ф.WENZHOU TIANJIAN ELECTRIC CO. LTD

Таблица А4

Обозначение провода	Откуда идет	Куда поступает	Данные провода	Примечание
1	Z1:4-X8:1	SL1:1	1 мм² синий	
2	EK1:⏚	M2:⏚	1 мм² зелено-желтый	
3	A1-X1:2	SL1:1	1 мм² синий	
4	EK1:2	SL1:3	1 мм² белый	
5	Z1:⏚	EK1:⏚	1 мм² зелено-желтый	
6	A1(A2)-X1:1	A4:3	1 мм² коричневый	
7	A1(A2)-X1:3	EK1:1	1 мм² красный	
8	A1(A2)-X2:10	Y1:1	0,5 мм² синий	
9	Y1:2	Y2:2	0,5 мм² синий	
10	A1(A2)-X2:9	Y2:1	0,5 мм² синий	
11	A1(A2)-X2:8	SA1:3	1 мм² коричневый	
12	A1(A2)-X2:7	Y2:2	0,5 мм² синий	
13	A1(A2)-X2:6	SA1:2	1 мм² красный	
14	A1(A2)-X2:5	SA1:1	0,75 мм² синий	
15	A1(A2)-X2:4	SL1:4	0,75 мм² красный	
16	A1(A2)-X2:3	SL1:2	0,75 мм² синий	
17	A1(A2)-X2:2	M1:1	0,5 мм² синий	
18	A1(A2)-X2:1	M1:2	0,5 мм² синий	
19	Z1:3-X8:2	A4:2	1 мм² коричневый	
20	A1(A2)-X3:9	BK1-X9	0,75 мм² синий	
21	A1(A2)-X3:8	BK1-X9	0,75 мм² синий	
22	A1(A2)-X3:7	M2-X11:2	0,75 мм² красный	
23	A1(A2)-X3:6	M2-X11:1	0,75 мм² красный	
24	A1(A2)-X3:5	M2-X11:4	0,75 мм² красный	
25	A1(A2)-X3:4	M2-X11:3	0,75 мм² красный	
26	A1(A2)-X3:3	M2-X11:7	0,75 мм² красный	
27	A1(A2)-X3:2	M2-X11:5	0,75 мм² красный	
28	A2-X3:1	M2-X11:6	0,75 мм² красный	
29	EK1:2	SL1:14-X13:2	1 мм² белый	
30	A1(A2)-X1:2	SL1:11-X13:3	1 мм² синий	
31	Z1:3-X8:1	SL1:11-X13:3	1 мм² синий	
32	A1(A2)-X2:4	SL1:16-X13:4	0,75 мм² красный	
33	A1(A2)-X2:3	SL1:12-X13:1	0,75 мм² синий	
34	PE-X12	Z1:⏚	Зелено-желтый	
35	N-X12	Z1:N	Синий	
36	L-X12	Z1:L	Коричневый	
37	A3-X7	A4-X6	плоский кабель	
38	A1(A2)-X4	A4-X5	плоский кабель	

Приложение Б

Сведения о дефектации машины

Б.1 Общие требования

Если машина не включается (отсутствует свечение индикаторов) при установке ручки 1 в соответствии с рисунком Б.1 на любое деление, кроме O, то следует проверить наличие номинального напряжения 220-230 В в электрической сети переменного тока. Затем, отключив машину от сети, отвернуть два винта 8, фиксирующих крышку 17 в соответствии с рисунком 1, сдвинуть крышку назад и снять ее. Проверить качество соединения проводов в желтой трехпозиционной колодке на модуле управления.

Проверить качество соединения угловых зажимов (2 шт.) с модулем интерфейса. Далее – последовательно заменить шнур сетевой и фильтр радиопомех. Если неисправность не устранена, то следует заменить модуль интерфейса. Если машина не включается – установить в машину демонтированные исправные шнур сетевой, фильтр радиопомех, модуль интерфейса и заменить модуль управления.

Дефектация машины производится в соответствии с программой самодиагностики.

В процессе самодиагностики следует также проверить качество электропроводки (исключить износ, переплетение, обрывы) и качество электрических соединений.

Качество электрического соединения проверяют следующим образом:

а) Необходимо определить неработающий электрокомпонент (электронасос, электроклапан, электронный модуль и т.д.). Для этого необходимо запустить программу самодиагностики и оценить результат по таблице Б.1

б) Определить в соответствии с приложением А провода, соединяющие неработающий электрокомпонент с электронным модулем и другими электрокомпонентами.

в) Поочередно отсоединяя эти провода, проверить качество соединения - место электрического контакта должно быть чистым, без потемнений и следов подгара.

г) зазор в розеточной части должен быть:

1) для трехпозиционного желтого разъема на модуле управления 0,5 мм, не более;

2) для девятипозиционных и десятипозиционных разъемов на модуле управления 1,0 мм, не более;

3) для разъема на электродвигателе и на температурном датчике 0,5 мм, не более;

4) для разъема на фильтре радиопомех 0,5 мм, не более;

5) для остальных зажимов – 0,65 мм, не более.

В случае, если качество электрического контакта неудовлетворительное, следует заменить жгут 21 в соответствии с рисунком 1 (В.14).

Б.2 Сведения о программе самодиагностики

Б.2.1 Проверить подключение наливного шланга 1 или 1А в соответствии с рисунком 3 к водопроводу, сливного шланга 47 в соответствии с рисунком 4 к канализации.

Б.2.2 Вставить вилку шнура сетевого 16 в соответствии с рисунком 1 в розетку.

Б.2.1 Перед запуском программы самодиагностики следует убедиться, что машина выключена, для чего установить ручку 1 в соответствии с рисунком Б.1 на деление O .

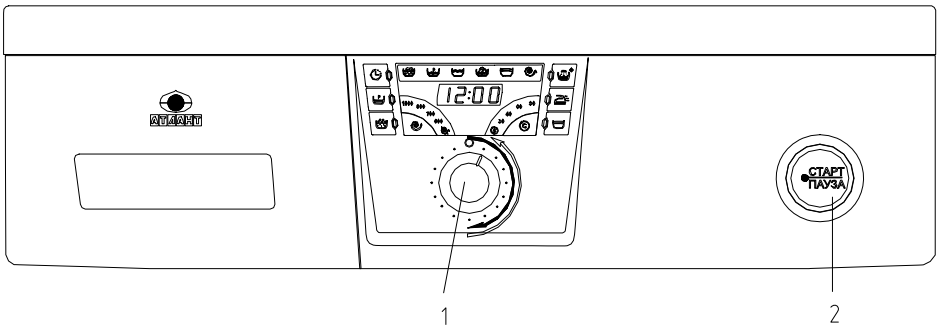

1 – ручка, 2 – кнопка.
Рисунок Б.1 – Панель управления

Б.2.2 Нажать и удерживая нажатой кнопку 2 в соответствии с рисунком Б.1, повернуть ручку 1 в соответствии с рисунком Б.1 на деление, диаметрально противоположное делению O. Зуммер выдаст один сигнал.

Б.2.3 Отжать кнопку 2 в соответствии с рисунком Б.1 и в течение двух секунд, не более, повернуть против часовой стрелки ручку 1 в соответствии с рисунком Б.1 на деление, следующее после деления O. Зуммер выдаст два сигнала. Включится программа самодиагностики машины. Все индикаторы на дисплее машины будут мигать в процессе выполнения программы.

Б.3 Для создания паузы на одном из этапов программы самодиагностики достаточно повернуть ручку 1 в соответствии с рисунком Б.1 на любое другое деление, кроме O . Для продолжения программы самодиагностики следует установить ручку 1 соответствии с рисунком Б.1 на деление, следующее после деления O .

Б.4 Для проверки надежности функционирования электрозамка блокировки дверцы во время выполнения программы самодиагностики необходимо попытаться открыть дверцу машины. Если дверца откроется, то необходимо произвести замену электрозамка блокировки дверцы (В.1).

Б.5 Для прекращения выполнения программы самодиагностики следует установить ручку 1 в соответствии с рисунком Б.1 на деление O.

Б.6 При обнаружении неисправности высвечивается ее код на дисплее машины и выполнение программы самодиагностики прекращается.

Коды основных неисправностей, которые могут быть выявлены в процессе самодиагностики, указаны в таблице Б.1.

Таблица Б.1

Этап дефектации	Код неисправности	Возможная неисправность	Метод устранения неисправности
Проверка электрозамка блокировки дверцы	«door»	Неисправен или неправильно установлен электрозамок блокировки дверцы	Заменить электрозамок блокировки дверцы (см. В.1) или отрегулировать его положение

Продолжение таблицы Б.1

Этап дефектации	Код неисправности	Возможная неисправность	Метод устранения неисправности
Проверка электрозамка блокировки дверцы	«door»	Плохо закрыта дверца	Закрыть дверцу до ощутимого щелчка электрозамка блокировки дверцы
		Отсутствует электрический контакт между модулем управления и электрозамком блокировки дверцы	Проверить мультиметром наличие электрической цепи между модулем управления и электрозамком блокировки дверцы. В случае обрыва – заменить жгут (см. В.14)
		Неисправен модуль управления	Заменить модуль управления (см. В.2)
	F10	Неисправен модуль управления	Заменить модуль управления (см. В.2)
Проверка электроклапана Y1 (см. приложение А): включение на 5 с, вода должна подаваться через отделение «основная стирка»	-	Неисправен электроклапан Y1 (см. приложение А) или модуль управления	Проверить правильность подсоединения шланга наливного 1 или 1А в соответствии с рисунком 3 к водопроводу. Если вода из крана поступает - заменить электроклапан (см. В.3) или модуль управления (см. В.2)
Проверка электроклапана Y2 (см. приложение А): включение на 5 с, вода должна подаваться через отделение «предварительная стирка»	-	Неисправен электроклапан Y2 (см. приложение А) или модуль управления	Проверить правильность подсоединения шланга наливного 1 или 1А в соответствии с рисунком 3 к водопроводу. Если вода из крана поступает - заменить электроклапан (см. В.3) или модуль управления (см. В.2)
Проверка электроклапанов Y1 и Y2 (см. приложение А): включение до замыкания контактов датчика-реле уровня («полный бак»)	F5	Отсутствует электрический контакт между модулем управления и электроклапаном	Проверить мультиметром наличие электрической цепи между модулем управления и электроклапаном. В случае обрыва – заменить жгут (см. В.14)
		Засорен шланг наливной	Отсоединить шланг наливной 1 или 1А в соответствии с рисунком 3 от машины. Проверить прохождение воды через наливной шланг, открыв кран подачи воды. При отсутствии прохождения воды и невозможности прочистки– заменить шланг наливной
		Неисправны электроклапаны Y1 и Y2 (см. приложение А), или датчик-реле уровня, или модуль управления	Проверить правильность подсоединения шланга наливного 1 или 1А в соответствии с рисунком 3 к водопроводу. Если вода из крана поступает - заменить электроклапан (см. В.3), или датчик-реле уровня (см. В.4), или модуль управления (см. В.2)

Продолжение таблицы Б.1

Этап дефектации	Код неисправности	Возможная неисправность	Метод устранения неисправности
Проверка электродвигателя: вращение электродвигателя в правую сторону со скоростью 55 об/мин. в течение 5 с. Затем пауза в течение 2 с. Вращение электродвигателя в левую сторону со скоростью 55 об/мин. в течение 5 с	F6, или F9, или F12	Отсутствует электрический контакт между модулем управления и электродвигателем	Проверить мультиметром наличие электрической цепи между модулем управления и электродвигателем. В случае обрыва – заменить жгут (см. В.14)
		Неисправен электродвигатель	Заменить электродвигатель (см. В.5)
		Неисправен модуль управления	Заменить модуль управления (см. В.2)
Проверка температурного датчика	F2 (высвечивается после завершения программы самодиагностики)	Отсутствует электрический контакт между модулем управления и температурным датчиком на ТЭНе	Проверить мультиметром наличие электрической цепи между модулем управления и температурным датчиком на ТЭНе. В случае обрыва – заменить жгут (см. В.14)
		Неисправен температурный датчик на ТЭНе	Заменить ТЭН совместно с температурным датчиком (см. В.6)
Проверка ТЭНа: включение ТЭНа на 5 с	-	Неисправен ТЭН или модуль управления	Заменить ТЭН совместно с температурным датчиком (см. В.6) или модуль управления (см. В.2)
Проверка электронасоса: включение электронасоса до размыкания контактов датчика-реле уровня («пустой бак»)	F4	Отсутствует электрический контакт между модулем управления и электронасосом	Проверить мультиметром наличие электрической цепи между модулем управления и электронасосом. В случае обрыва – заменить жгут (см. В.14)
		Неисправен электронасос или модуль управления	Извлечь посторонние предметы из фильтра электронасоса в соответствии с требованиями «Руководства по эксплуата-ции» - крыльчатка должна вращаться свободно. В противном случае заменить электронасос (см. В.7) или модуль управления (см. В.2)
Проверка электродвигателя: увеличение оборотов вращения до максимального значения, затем уменьшение их до остановки электродвигателя	F6, или F9, или F12	Отсутствует электрический контакт между модулем управления и электродвигателем	Проверить мультиметром наличие электрической цепи между модулем управления и электродвигателем. В случае обрыва – заменить жгут (см. В.14)
		Неисправен электродвигатель или модуль управления	Заменить электродвигатель (см. В.5) или модуль управления (см. В.2)

Дополнительно в процессе самодиагностики могут быть выявлены неисправности, указанные в таблице Б.2.

Таблица Б.2

Возможная неисправность	Код неисправности	Метод устранения неисправности
Неисправен селектор программ в модуле интерфейса	Sel	Заменить модуль интерфейса (см. В.8)
Частота тока в сети не соответствует требуемому значению	F7	Следует эксплуатировать машину в соответствии с «Руководством по эксплуатации». Частота тока должна быть (50±1)Гц
Количество воды в баке превышает допустимое. Неисправен электрокла-пан, или датчик-реле уровня, или модуль управления	F8	Заменить электроклапан (см. В.3), или датчик-реле уровня (см. В.4), или модуль управления (см. В.2)
Неисправен модуль управления или модуль интерфейса	F13 или F14	Заменить модуль управления (см. В.2) или модуль интерфейса (см. В.8)

Программа самодиагностики проходит последовательно все этапы дефектации и, если не было обнаружено ни одного дефекта в электрокомплектующих машины, заканчивается. Зуммер выдает три сигнала. Машина возвращается в исходное состояние.

В процессе эксплуатации машины возможно выявление дефектов, указанных в табли-це Б.3.

Таблица Б.3

Возможная неисправность	Вероятная причина неисправности	Метод устранения неисправности
Кипит вода в баке	Неисправен модуль управления	Заменить модуль управления (см. В.2)
	Неисправен температурный датчик на ТЭНе	Заменить ТЭН совместно с температурным датчиком (см. В.6)
Утечка воды из бака	Не до упора завернута ручка фильтра, установленного в электронасосе	Завернуть ручку фильтра до упора
	Некачественное соединение или разрыв в патрубке, трубке, муфте слива, шланге сливном или наливном	Проверить наличие зажимов и качество соединений патрубка, трубки, муфты слива, шлангов сливного и наливного. При необхо-димости произвести их замену (см. В.9)
	Трещина в крышке бака	Заменить крышку бака
	Утечка воды через уплотнитель дверцы или уплотнитель	Восстановить герметичность или заменить уплотнитель дверцы (см. В.10) или уплотнитель (см. В.11)
Посторонние стуки, вибрация и щелчки при вра-щении барабана	Ослабло крепление шкива	Демонтировать панель заднюю 6 в соответствии с рисунком 1. Затянуть винт 3 в соответствии с рисунком 4. Усилие затяжки винта должно быть (35±1) Н·м
	Ослабло крепление электродвигателя	Демонтировать панель заднюю 6 в соот-ветствии с рисунком 1. Затянуть два винта 45 в соответствии с рисунком 4

Продолжение таблицы Б.3

Возможная неисправность	Вероятная причина неисправности	Метод устранения неисправности
Посторонние стуки, вибрация и щелчки при вращении барабана	Износ ремня (видны трещины, потертости, появление кордовых волокон на его поверхности)	Заменить ремень (см. В.5)
	Ослабло крепление противовесов	Демонтировать крышку 17 в соответствии с рисунком 1, затянуть винты11 в соответствии с рисунком 4. Усилие затяжки винтов должно быть от 14 до 17 Н·м
Барабан не вращается. Электродвигатель работает	Обрыв ремня	Заменить ремень (см. В.5)
	Слетел ремень со шкива	Установить ремень на шкив (см. В.5)
	Нарушено крепление шкива	Демонтировать панель заднюю 6 в соответствии с рисунком 1. Затянуть винт 3 в соответствии с рисунком 4. Усилие затяжки винта должно быть (35±1) Н·м
Не нагревается вода. Высвечивается код неисправности **F3**	Отсутствует электрический контакт между модулем управления и ТЭНом	Проверить мультиметром наличие электрической цепи между модулем управления и ТЭНом. В случае обрыва – заменить жгут (см. В.14)
	Неисправен ТЭН	Заменить ТЭН совместно с температурным датчиком (см. В.6). Усилие затяжки гайки должно быть (4±0,5) Н м
	Неисправен модуль управления	Заменить модуль управления (см. В.2)
Машина не работает, зоны индикации дисплея не горят	Отсутствует напряжение в электрической сети	Проверить мультиметром наличие напряжения в розетке электрической сети
	Неисправен шнур сетевой	Заменить шнур сетевой
	Отсутствует электрический контакт между модулем управления и фильтром радиопомех	Проверить мультиметром наличие электрической цепи между модулем управления и фильтром радиопомех. В случае обрыва – заменить жгут (см. В.14)
	Неисправен фильтр радиопомех	Заменить фильтр радиопомех (см. В.4)
Индикатор работы машины горит, кнопка «ПУСК» подсвечивается. Программа стирки не выполняется	Неисправен модуль интерфейса	Заменить модуль интерфейса (см. В.8)
	Неисправен модуль управления	Заменить модуль управления (см. В.2)
Дверца не открывается после окончания программы стирки через 3 минуты	Дверца машины не отцентрирована, недостаточно хода крючка дверцы	Отцентрировать дверцу, проверить и отрегулировать перемещение крючка дверцы

Продолжение таблицы Б.3

Возможная неисправность	Вероятная причина неисправности	Метод устранения неисправности
Слив воды происходит очень медленно (более 1 минуты)	Неправильно установлен шланг сливной	Установить шланг сливной в соответствии с «Руководством по эксплуатации»
	Засорен фильтр электронасоса	Прочистить фильтр электронасоса в соответствии с «Руководством по эксплуатации»
	Используется моющее средство, не предназначенное для автоматических стиральных машин	Использовать моющее средство согласно требованиям «Руководства по эксплуатации»
Нет слива воды	Отсутствует электрический контакт между модулем управления и электронасосом	Проверить мультиметром наличие электрической цепи между модулем управления и электронасосом. В случае обрыва – заменить жгут (см. В.14)
	Неисправен электронасос	Извлечь посторонние предметы из фильтра электронасоса в соответствии с требованиями «Руководства по эксплуатации», если неисправность не устранена - заменить электронасос (см. В.7)
	Неисправен модуль управления	Заменить модуль управления (см. В.2)
В процессе стирки постоянно звучит сигнал	Отсутствует электрический контакт между модулем управления и модулем интерфейса	Проверить мультиметром наличие электрической цепи между модулем управления и модулем интерфейса . В случае обрыва – заменить жгут (см. В.14)
	Разорван уплотнитель дверцы	Заменить уплотнитель дверцы (см. В.10)
	Отсоединен патрубок от диспенсера	Обеспечить качественное соединение патрубка 50 в соответствии с рисунком 4 с диспенсером 8 в соответствии с рисунком 3
	Неисправен модуль интерфейса	Заменить модуль интерфейса (см. В.8)
	Неисправен модуль управления	Заменить модуль управления (см. В.2)
После окончания программы стирка возобновляется	Неисправен модуль управления	Заменить модуль управления (см. В.2)
Программы самопроизвольно переключаются	Неисправен модуль интерфейса	Заменить модуль интерфейса (см. В.8)
	Неисправен модуль управления	Заменить модуль управления (см. В.2)
Поломка гребня или его выпадение	Механическое повреждение гребня	В зависимости от характера поломки следует: установить поврежденный гребень на место с поворотом на 180º или установить новый гребень вместо поврежденного, для чего подогнуть зацеп в центре гребня

Демонтаж и монтаж деталей с повреждениями, возникшими в процессе эксплуатации машины, указаны в В.11-В.14.

Приложение В

Демонтаж и монтаж сборочных единиц и деталей машины

Демонтаж и монтаж сборочных единиц и деталей следует производить на машине, отключенной от электрической сети.

Следует устанавливать новые стяжки полиамидные 21А в соответствии с рисунком 1 вместо демонтированных.

В.1 Демонтаж и монтаж электрозамка блокировки дверцы:

- открыть дверцу 1 в соответствии с рисунком 5. Вывести пружину 31 из зацепления с хомутом 30 в соответствии с рисунком 1, снять хомут 30 с уплотнителя дверцы 24, завернуть уплотнитель дверцы 24 в соответствии с рисунком 4 внутрь машины;

- отвернуть два винта 33, фиксирующих электрозамок блокировки дверцы 32 на корпусе 4, отсоединить от него жгут 21, заменить электрозамок блокировки дверцы 32 в соответствии с рисунком 1 исправным;

- подсоединить жгут 21 в соответствии с приложением А к исправному электрозамку блокировки дверцы 32 в соответствии с рисунком 1. Установить электрозамок блокировки дверцы на корпусе 4 в соответствии с рисунком 1 без перекосов. Совместить выступ электрозамка блокировки дверцы с пазом на корпусе машины (с правой стороны) и максимально сдвинуть электрозамок блокировки дверцы влево (до упора);

- ввернуть два винта 33, фиксирующих электрозамок блокировки дверцы 32 на корпусе 4 в соответствии с рисунком 1;

- расположить уплотнитель дверцы 24 по периметру дверного люка корпуса 4 без перекосов, установить хомут 30 в соответствии с рисунком 1 на уплотнитель дверцы 24 в соответствии с рисунком 4, растянуть пружину 31 и ввести ее в зацепление с хомутом 30 в соответствии с рисунком 1.

В.2 Демонтаж и монтаж модуля управления:

- отвернуть два винта 8, фиксирующих крышку 17 в соответствии с рисунком 1, демонтировать крышку;

- отвернуть два винта 23А, крепящих корпус 24 к корпусу 4 в соответствии с рисунком 1. Осторожно освободить защелку датчика-реле уровня 22 из зацепления с корпусом 24 в соответствии с рисунком 1 и отсоединить датчик-реле уровня от корпуса;

- извлечь из машины корпус 24 с установленным в нем модулем управления 25, отсоединить жгут 21 от модуля управления 25, отвернуть три винта 26, с мерами предосторожности против повреждения платы осторожно извлечь модуль управления 25 из корпуса 24 в соответствии с рисунком 1;

- заменить модуль управления 25 в соответствии с рисунком 1 исправным;

- установить исправный модуль управления 25 в корпус 24, ввернуть три винта 26, подсоединить в соответствии с приложением А жгут 21 к модулю управления 25 в соответствии с рисунком 1;

- совместить крепежные отверстия в корпусе 24 и корпусе 4, ввернуть два винта 23А в соответствии с рисунком 1;

- установить датчик-реле уровня 22 на корпусе 24 в соответствии с рисунком 1;

- установить крышку 17 на машину, ввернуть два фиксирующих винта 8 в соответствии с рисунком 1.

В.3 Демонтаж и монтаж электроклапана:

- отвернуть два винта 8, фиксирующих крышку 17 в соответствии с рисунком 1, демонтировать крышку;

- демонтировать шланг наливной 1 или 1А от электроклапана 3 в соответствии с рисунком 3;

- отсоединить жгут 21 в соответстии с рисунком 1 от неисправного электроклапана 3 в соответствии с рисунком 3, отвернуть винт 5, два винта 7, демонтировать неисправный электроклапан 3 из корпуса 4 в соответствии с рисунком 3 и заменить его исправным. При необходимости заменить две втулки уплотнительные 6 в соответствии с рисунком 3;

- установить исправный электроклапан 3 в корпус 4 и крышку 9, завернуть винт 5, два винта 7 в соответствии с рисунком 3. Подсоединить жгут 21 в соответствии с рисунком 1 к электроклапану 3 в соответствии с рисунком 3 и приложением А;

- подсоединить шланг наливной 1 или 1А к электроклапану 3 в соответствии с рисунком 3;

- установить крышку 17 на машину, ввернуть два фиксирующих винта 8 в соответствии с рисунком 1.

В.4 Демонтаж и монтаж датчика-реле уровня и (или) фильтра радиопомех:

- отвернуть два винта 8, фиксирующих крышку 17 в соответствии с рисунком 1, демонтировать крышку;

- отсоединить датчик-реле уровня 22 от корпуса 24, осторожно освободив защелку из зацепления с корпусом 24 в соответствии с рисунком 1;

- отсоединить жгут 21 от неисправного датчика-реле уровня 22 в соответствии с рисунком 1, снять резиновую трубку с датчика-реле уровня, заменить датчик-реле уровня 22 в соответствии с рисунком 1 исправным. Установить резиновую трубку на исправный датчик-реле уровня 22 в соответствии с рисунком 1;

- установить исправный датчик-реле уровня 22 на корпусе 24, подсоединить к нему жгут 21 в соответствии с приложением А, уложить провода в крепления на корпусе 24 в соответствии с рисунком 1;

- отсоединить жгут 21 и шнур сетевой 16 от фильтра радиопомех 20, отвернуть два винта 19, демонтировать фильтр радиопомех 20 из корпуса 4 в соответствии с рисунком 1 и заменить исправным;

- установить исправный фильтр радиопомех 20 в корпус 4, закрепить двумя винтами 19, подсоединить к нему жгут 21 и шнур сетевой 16 в соответствии с рисунком 1 и приложением А;

- установить крышку 17 на машину, ввернуть два фиксирующих винта 8 в соответствии с рисунком 1.

В.5 Демонтаж и монтаж электродвигателя:

- демонтировать панель заднюю 6 в соответствии с рисунком 1;

- для демонтажа ремня 2 вставить инструмент между ремнем и шкивом 5 в соответствии с рисунком 4. Повернуть шкив 5 по часовой стрелке и демонтировать ремень 2 в соответствии с рисунком 4;

- положить блок прокладок под правую заднюю ножку машины, затем накренить машину слегка вперед или влево, чтобы обеспечить доступ к электродвигателю 43 в соответствии с рисунком 4;

- отсоединить жгут 21 в соответствии с рисунком 1 от электродвигателя 43 в соответствии с рисунком 4;

- отвернуть два винта 45, снять две шайбы 44, демонтировать неисправный электродвигатель 43 в соответствии с рисунком 4, заменить исправным;

- установить в машину исправный электродвигатель 43, две шайбы 44, ввернуть два винта 45 в соответствии с рисунком 4;

- подсоединить жгут 21 в соответствии с рисунком 1 и приложением А к электродвигателю 43 в соответствии с рисунком 4;

- установить исправный ремень 2 на ведущий вал двигателя и, проворачивая шкив 5 в соответствии с рисунком 4, надеть ремень на шкив, отступая от передней торцевой поверхности шкива на расстояние от 3 до 6 мм;

- убрать блок прокладок из-под ножки машины, установить машину на четыре ножки 1 в соответствии с рисунком 1;

- установить панель заднюю 6, ввернуть семь фиксирующих винтов 8 в соответствии с рисунком 1.

В.6 Демонтаж и монтаж ТЭНа совместно с температурным датчиком:

- демонтировать панель заднюю 6 в соответствии с рисунком 1;

- отсоединить жгут 21 в соответствии с рисунком 1 от ТЭНа 46 с температурным датчиком в соответствии с рисунком 4, ослабить гайку на ТЭНе;

- если ТЭН вынимается с трудом, следует использовать плоскую отвертку в качестве рычага, вставив ее в щель между баком 1 или 1А и ТЭНом 46 в соответствии с рисунком 4;

- демонтировать неисправный ТЭН с температурным датчиком, заменить исправным. При монтаже необходимо следить, чтобы змеевик исправного ТЭНа 46 вошел в пазы на баке 1

или 1А (заводить под небольшим углом), не касался барабана 18 или 18А, вошел в направляющие держателя 42 в соответствии с рисунком 4;

- завернуть гайку на ТЭНе, подсоединить жгут 21 в соответствии с рисунком 1 к ТЭНу 46 в соответствии с рисунком 4 с температурным датчиком в соответствии с приложением А. Усилие затяжки гайки должно быть (4±0,5) Н·м;

- установить панель заднюю 6, ввернуть семь фиксирующих винтов 8 в соответствии с рисунком 1.

В.7 Демонтаж и монтаж электронасоса:

- открыть крышку фильтра 37, вынуть пробку 36 в соответствии с рисунком 1, слить остатки воды через трубку 37 в соответствии с рисунком 4, закрыть крышку фильтра;

- положить машину на правый бок (вид на машину сзади);

- через отверстие в дне машины, пользуясь плоскогубцами, освободить зажим 36 и сдвинуть его в сторону электронасоса 35, отсоединить трубку 37 от электронасоса 35 в соответствии с рисунком 4;

- пользуясь плоскогубцами, освободить зажим 38 и сдвинуть его в сторону электронасоса 35, отсоединить муфту слива 39 от электронасоса 35 в соответствии с рисунком 4;

- отвернуть четыре винта 35 в соответствии с рисунком 1 крепления электронасоса 35 в соответствии с рисунком 4;

- пользуясь плоскогубцами, освободить зажим 34 и сдвинуть его в сторону электронасоса 35, отсоединить шланг сливной 47 от электронасоса 35 в соответствии с рисунком 4;

- отсоединить жгут 21 в соответствии с рисунком 1 от электронасоса 35 в соответствии с рисунком 4, демонтировать электронасос 35 в соответствии с рисунком 4 и заменить исправным;

- установить в машине исправный электронасос 35, подсоединить к нему жгут 21в соответствии с рисунком 1 и приложением А, установить трубку 37, зажим 36, муфту слива 39, зажим 38, шланг сливной 47, зажим 34 в соответствии с рисунком 4;

- закрепить четырьмя винтами 35 в соответствии с рисунком 1 электронасос 35 в соответствии с рисунком 4 и короб фильтра 38 к корпусу 4 в соответствии с рисунком 1;

- установить машину на четыре ножки 1 в соответствии с рисунком 1;

- открыть крышку фильтра 37, установить пробку 36 в соответствии с рисунком 1 в трубку 37 в соответствии с рисунком 4, закрыть крышку фильтра 37 в соответствии с рисунком 1.

В.8 Демонтаж и монтаж модуля интерфейса и (или) модуля:

- отвернуть два винта 8, фиксирующих крышку 17 в соответствии с рисунком 1, демонтировать крышку;

- вынуть лоток 12 в соответствии с рисунком 3;

- демонтировать ручку 17 с пружиной 18 с оси 10 в соответствии с рисунком 2;

- отвернуть три винта 19 в соответствии с рисунком 2, крепящих панель управления 3 в соответствии с рисунком 2 к основанию 10 в соответствии с рисунком 3;

- отвернуть три винта 2 в соответствии с рисунком 2; вывести три зацепа панели управления 3 в соответствии с рисунком 2 из зацепления с корпусом 4 в соответствии с рисунком 1;

- отсоединить жгут 21 в соответствии с рисунком 1, кабели 9, 11 от модуля интерфейса 7 в соответствии с рисунком 2. Отсоединить кабель 11 от модуля 12 в соответствии с рисунком 2. Демонтировать стяжку полиамидную 21А, крепящую жгут 21 в соответствии с рисунком 1 к модулю интерфейса 7 в соответствии с рисунком 2;

- отвернуть винт 8 крепления модуля интерфейса 5 к панели управления 3 в соответствии с рисунком 2. Осторожно вывести четыре зацепа корпуса 6 из зацепления с панелью управления 3 в соответствии с рисунком 2;

- отвернуть пять винтов 8, крепящих модуль интерфейса 7 к корпусу 6, вывести неисправный модуль интерфейса из зацепов с корпусом 6 в соответствии с рисунком 2; заменить исправным;

- установить исправный модуль интерфейса 7 в корпус 6, ввернуть пять винтов 8 в соответствии с рисунком 2;

- подсоединить к модулю интерфейса 7 кабели 9, 11 в соответствии с рисунком 2 и приложением А, жгут 21 в соответствии с рисунком 1 и приложением А. Закрепить жгут 21 стяжкой полиамидной 21А в соответствии с рисунком 1 к модулю интерфейса 7 в соответствии с рисунком 2;

- отвернуть винт 8, демонтировать неисправный модуль 12 в соответствии с рисунком 2, заменить исправным, установить на прежнее место, закрепить винтом 8 в соответствии с рисунком 2. Подсоединить кабель 11 к модулю 12 в соответствии с рисунком 2 и приложением А;

- ввести корпус 6 в зацепление с панелью управления 3, ввернуть винт 8 крепления модуля интерфейса 5 к панели управления 3 в соответствии с рисунком 2;

- ввести панель управления 3 в соответствии с рисунком 2 в зацепление с корпусом 4 в соответствии с рисунком 1, ввернуть три винта 2 в соответствии с рисунком 2;

- ввернуть три винта 19 в соответствии с рисунком 2, крепящих панель управления 3 в соответствии с рисунком 2 к основанию 10 в соответствии с рисунком 3;

- установить лоток 12 в основание 10 в соответствии с рисунком 3;

- установить ручку 17 с пружиной 18 на ось 10 в соответствии с рисунком 2;

- установить крышку 17 на машину, ввернуть два фиксирующих винта 8 в соответствии с рисунком 1.

В.9 Демонтаж и монтаж трубки, патрубка и (или) муфты слива:

- открыть крышку фильтра 37, вынуть пробку 36 в соответствии с рисунком 1, слить остатки воды через трубку 37 в соответствии с рисунком 4, закрыть крышку фильтра;

- положить машину на правый бок (вид на машину сзади);

- через отверстие в дне машины, пользуясь плоскогубцами, освободить зажим 36 и сдвинуть его в сторону электронасоса 35, отсоединить неисправную трубку 37 от электронасоса 35 в соответствии с рисунком 4. Заменить трубку 37 исправной, подсоединить ее к электронасосу 35, установить зажим 36 в соответствии с рисунком 4;

- пользуясь плоскогубцами, освободить зажим 38 и сдвинуть его в сторону электронасоса 35, освободить зажим 41,отсоединить неисправную муфту слива 39 от электронасоса 35 и крышки бака 13 в соответствии с рисунком 4. Заменить муфту слива 39 исправной. Подсоединить муфту слива 39 (метки на муфте слива сориентировать горизонтально) к электронасосу 35, установить зажим 38, подсоединить муфту слива 39 к крышке бака 13 (совместить метку на муфте слива с меткой на крышке бака), закрепить зажимом 41 в соответствии с рисунком 4;

- пользуясь плоскогубцами, освободить зажим 6, отсоединить неисправный патрубок 50 от крышки бака 13 в соответствии с рисунком 4 и основания 10 в соответствии с рисунком 3. Заменить патрубок 50 исправным, подсоединить его к основанию 10 в соответствии с рисунком 3 и крышке бака 13 в соответствии с рисунком 4, совмещая выступ на патрубке с меткой на крышке бака. Установить зажим 6 в соответствии с рисунком 4;

- установить машину на четыре ножки 1 в соответствии с рисунком 1;

- открыть крышку фильтра 37, установить пробку 36 в соответствии с рисунком 1 в трубку 37 в соответствии с рисунком 4, закрыть крышку фильтра 37 в соответствии с рисунком 1.

В.10 Демонтаж и монтаж уплотнителя дверцы:

- открыть дверцу 1 в соответствии с рисунком 5, вывести пружину 31 из зацепления с хомутом 30, извлечь хомут 30 в соответствии с рисунком 1;

- демонтировать пружину 23 вместе с неисправным уплотнителем дверцы 24 в соответствии с рисунком 4, заменить его исправным;

- при установке необходимо совместить выступ на уплотнителе дверцы 24 с указателем на крышке бака 21 в соответствии с рисунком 4 (выступ должен быть направлен вертикально вверх). Установить исправный уплотнитель дверцы 24 в паз крышки бака 21, установить пружину 23 на уплотнитель дверцы 24 в соответствии с рисунком 4, затем ввести уплотнитель дверцы в паз люка корпуса 4 в соответствии с рисунком 1;

- установить хомут 30 в соответствии с рисунком 1 на уплотнитель дверцы 24 в соответствии с рисунком 4, растянуть пружину 31 и ввести ее в зацепление с хомутом 30 в соответствии с рисунком 1, закрыть дверцу 1 в соответствии с рисунком 5.

В.11 Демонтаж и монтаж противовесов, бака, крышек бака, уплотнителя, барабана:

- перекрыть подачу воды из водопроводной сети;

- отсоединить шланг наливной 1 или 1А от электроклапана 3 в соответствии с рисунком 3 и от водопроводной сети, шланг сливной 47 в соответствии с рисунком 4 от канализационной сети;

- открыть крышку фильтра 37, вынуть пробку 36 в соответствии с рисунком 1 из трубки 37 в соответствии с рисунком 4, слить остатки воды через трубку, установить пробку 36 в соответствии с рисунком 1 в трубку 37 в соответствии с рисунком 4. Закрыть крышку фильтра 37 в соответствии с рисунком 1;

- открыть дверцу 1 в соответствии с рисунком 5. Вывести пружину 31 из зацепления с хомутом 30, снять хомут 30 в соответствии с рисунком 1 с уплотнителя дверцы 24 в соответствии с рисунком 4. При необходимости замены демонтировать из машины уплотнитель дверцы 24 (см. В.10) с пружиной 23 в соответствии с рисунком 4;

- отвернуть два винта 8, фиксирующих крышку 17 в соответствии с рисунком 1, демонтировать крышку;

- вынуть из машины лоток 12 в соответствии с рисунком 3;

- отвернуть три винта 19, крепящих панель управления 3 в соответствии с рисунком 2 к основанию 10 в соответствии с рисунком 3;

- отвернуть три винта 2, вывести три зацепа панели управления 2 в соответствии с рисунком 2 из зацепления с корпусом 4 в соответствии с рисунком 1, оставить панель управления висеть на проводах с наружной стороны корпуса;

- отвернуть два винта 23А и демонтировать модуль управления 23 с датчиком-реле уровня 22, отсоединить резиновую трубку от датчика-реле уровня 22 в соответствии с рисунком 1;

- отвернуть винт 5 крепления электроклапана 3 к корпусу 4 в соответствии с рисунком 3. Отсоединить трубку 10А от крышки бака 13 в соответствии с рисунком 4 и от основания 10 в соответствии с рисунком 3. Приподняв диспенсер 8 в соответствии с рисунком 3, снять петлю патрубка 50 в соответствии с рисунком 4 с зацепа на основании 10 в соответствии с рисунком 3;

- отсоединить жгут 21 в соответствии с рисунком 1 от электроклапана 3 в соответствии с рисунком 3;

- демонтировать диспенсер 8 в соответствии с рисунком 3 из машины;

- отвернуть семь винтов 8 и демонтировать панель заднюю 6 в соответствии с рисунком 1;

- вывести часть ремня 2 на переднюю кромку шкива 5 в соответствии с рисунком 4. Придерживая ремень, повернуть шкив по часовой стрелке и демонтировать ремень 2 в соответствии с рисунком 4;

- отвернуть винт 3, демонтировать шайбу 4, шкив 5 в соответствии с рисунком 4;

- положить машину на правый бок (вида на машину спереди) на блок прокладок;

- отсоединить жгут 21 в соответствии с рисунком 1 от температурного датчика и ТЭНа 46 в соответствии с рисунком 4, демонтировать ТЭН с температурным датчиком

(см. В.6);

- отсоединить жгут 21 в соответствии с рисунком 1 от электродвигателя 43 в соответствии с рисунком 4, демонтировать крепящую его стяжку полиамидную 21А в соответствии с рисунком 1 к зажиму 48 в соответствии с рисунком 4;

- отвернуть две гайки 32, снять две шайбы 31 в соответствии с рисунком 4;

- ослабить зажим 38, отсоединить муфту слива 39 от электронасоса 35 в соответствии с рисунком 4;

- поставить машину на четыре ножки 1 в соответствии с рисунком 1;

- отвернуть четыре винта 8, демонтировать кронштейн 18 в соответствии с рисунком 1;

- в соответствии с моделью машины отвернуть два или три винта 11, демонтировать две или три шайбы 11А, противовес 12 или 12А в соответствии с рисунком 4;

- отвернуть два винта 45, снять две шайбы 44, демонтировать электродвигатель 43 в соответствии с рисунком 4;

- вывести две пружины 10 в соответствии с рисунком 4 из пазов в двух опорах 14 на корпусе 4 в соответствии с рисунком 1 и, прилагая к ним усилие, вытянуть бак 1 или 1А в соответствии с рисунком 4, придерживая при этом корпус 4 в соответствии с рисунком 1;

- с мерами предосторожности против повреждения баллона 49 положить бак 1 или 1А вверх крышкой бака 21 в соответствии с рисунком 4;

- в соответствии с моделью машины отвернуть три винта 26 или пять винтов 26А, снять три или пять шайб 11А, демонтировать противовес 28 или 27 в соответствии с рисунком 4;

- нажав на стопор, демонтировать два штифта амортизатора 29, два амортизатора 30 в соответствии с рисунком 4;

- отвернуть шестнадцать винтов 22, демонтировать крышку бака 21 и уплотнитель 20 в соответствии с рисунком 4;

- демонтировать барабан 18 или 18А из крышки бака 13 в соответствии с рисунком 4. Демонтировать держатель 42 из крышки бака 13 в соответствии с рисунком 4;

- отвернуть винт 7, ослабить зажим 48, демонтировать баллон 49 и зажим 48; ослабить зажим 41, демонтировать муфту слива 39 с зажимом 41 в соответствии с рисунком 4;

- при необходимости заменить противовесы и (или) крышки бака, и (или) уплотнитель, и (или) барабан исправными;

- установить держатель 42 в крышку бака 13 в сборе с подшипниками 8, 14, манжетой уплотнительной 15 в соответствии с рисунком 4;

- ввести ось барабана 18 или 18А в отверстие в подшипниках и манжете уплотнительной в крышке бака 13, установить шкив 5, шайбу 4, завернуть винт 3 в соответствии с рисунком 4. Проверить, чтобы шкив был установлен без осевого люфта;

- расположить уплотнитель 20 на крышке бака 13 в соответствии с рисунком 4 стыком вверх, начать установку уплотнителя в паз крышки бака с его нижней части. Расположить уплотнитель в пазу крышки без перекосов;

- установить крышку бака 21 на крышку бака 13, совместить отверстия в крышках, ввернуть шестнадцать винтов 22 в соответствии с рисунком 4 методом «крест накрест»;

- положить бак вверх крышкой бака 13, установить ТЭН 46 в соответствии с рисунком 4 с температурным датчиком (см. В.6), завернуть гайку его крепления;

- закрепить зажимом 6 патрубок 50 на крышке бака 13, зажимом 48 - баллон 49, завернуть винт 7 крепления баллона 49 на крышке бака 13 в соответствии с рисунком 4;

- закрепить зажимом 41 муфту слива 39 к крышке бака 13 в соответствии с рисунком 4;

- установить два амортизатора 30 в крышку бака 13, закрепить их двумя штифтами амортизатора 29 соответствии с рисунком 4;

- установить уплотнитель дверцы 24 (см. В.10) с пружиной 23 в паз крышки бака 21 в соответствии с рисунком 4,

- положить бак вверх крышкой бака 21, установить на крышку бака 21 противовес 28 или 27, установить три или пять шайб 11А, завернуть три винта 26 или пять винтов 26А крепления противовеса к крышке бака 21 в соответствии с рисунком 4;

- в соответствии с моделью машины установить бак 1 или 1А в соответствии с рисунком 4 в корпус 4 в соответствии с рисунком 1, введя две пружины 10 в соответствии с рисунком 4 в пазы двух опор 14 на корпусе 4 в соответствии с рисунком 1;

- в соответствии с моделью машины установить на баке 1 или 1А электродвигатель 43, установить две или четыре шайбы 44, завернуть два или четыре винта 45 в соответствии с рисунком 4;

- установить ремень 2 на шкив 5 в соответствии с рисунком 4;

- установить в корпус 4 модуль управления 23 с датчиком-реле уровня 22, зафиксировать его двумя винтами 23А, подсоединить резиновую трубку к датчику-реле уровня 22 в соответствии с рисунком 1. Подсоединить к датчику-реле уровня 22 жгут 21 в соответствии с рисунком 1 и приложением А. Разместить жгут 21 в отбортовке в верхней части корпуса 4 в соответствии с рисунком 1. Не допускается размещать жгут 21 в соответствии с рисунком 1 между пружиной 10 и противовесом 12 или 12А в соответствии с рисунком 4;

- установить трубку 10А на крышку бака 13 в соответствии с рисунком 4;

- поддерживая диспенсер 8 в соответствии с рисунком 3, надеть петлю на патрубке 50 в соответствии с рисунком 4 на зацеп основания 10 в соответствии с рисунком 3;

- установить в машину диспенсер 8 с электроклапаном 3;

- ввернуть один винт 5 крепления электроклапана 3 к корпусу 4 в соответствии с рисунком 3;

- подсоединить жгут 21 в соответствии с рисунком 1 и приложением А к электроклапану 3 в соответствии с рисунком 3;

- в соответствии с моделью машины установить на крышку бака 13 противовес 12 или 12А, две или три шайбы 11А, завернуть два или три винта 11 в соответствии с рисунком 4;

- установить кронштейн 18 на корпусе 4, ввернуть четыре винта 8 в соответствии с рисунком 1;

- положить машину на правый бок (относительно вида спереди) на блок прокладок.

- закрепить в корпусе два амортизатора 30, установив на резьбовую часть амортизаторов две шайбы 31, завернув две гайки 32 в соответствии с рисунком 4;

- установить зажим 38 на электронасос 35, закрепить муфту слива 39 зажимом 38 в соответствии с рисунком 4;

- подсоединить жгут 21 в соответствии с рисунком 1 и приложением А к температурному датчику и ТЭНу 46, электродвигателю 43 в соответствии с рисунком 4;

- поставить машину на четыре ножки 1 в соответствии с рисунком 1;

- ввести зацепы панели управления 2 в соответствии с рисунком 2 в зацепление с корпусом 4 в соответствии с рисунком 1, ввернуть три винта 2 в соответствии с рисунком 2;

- ввернуть три винта 19, крепящих панель управления 2 в соответствии с рисунком 2 к основанию 10 в соответствии с рисунком 3;

- установить в машину лоток 12 в соответствии с рисунком 3;

- установить на корпус 4 крышку 17, ввернуть два фиксирующих винта 8 в соответствии с рисунком 1;

- установить уплотнитель дверцы 24 в соответствии с рисунком 4 (см. В.10) без перекосов по периметру дверного люка, закрепить его стяжкой-хомутом 29 в соответствии с рисунком 1;

- установить панель заднюю 6, ввернуть семь фиксирующих винтов 8 в соответствии с рисунком 1;

- подсоединить шланг наливной 1 или 1А к электроклапану 3 в соответствии с рисунком 3 и к водопроводной сети, шланг сливной 47 в соответствии с рисунком 4 к канализационной сети. Открыть подачу воды из водопроводной сети;

- проверить работоспособность машины.

В.12 Демонтаж и монтаж корпуса:

- перекрыть подачу воды из водопроводной сети;

- отсоединить шланг наливной 1 или 1А от электроклапана 3 в соответствии с рисунком 3 и от водопроводной сети, шланг сливной 47 в соответствии с рисунком 4 от канализационной сети;

- демонтировать крышку фильтра 37, вынуть пробку 36 в соответствии с рисунком 1 из трубки 37 в соответствии с рисунком 4, слить остатки воды;

- открыть дверцу 1 в соответствии с рисунком 5. Поддерживая дверцу 1, отвернуть два винта 12 в соответствии с рисунком 5 ее крепления к корпусу 4 в соответствии с рисунком 1 и снять дверцу;

- вывести пружину 31 из зацепления с хомутом 30 в соответствии с рисунком 1, снять хомут 30 с уплотнителя дверцы 24 в соответствии с рисунком 4, завернуть уплотнитель внутрь машины.

- отсоединить жгут 21 от электрозамка блокировки дверцы 32 в соответствии с рисунком 1;
- отвернуть два винта 33, фиксирующих электрозамок блокировки дверцы 32 и демонтировать его;
- отвернуть два винта 8, фиксирующих крышку 17 в соответствии с рисунком 1, демонтировать крышку;
- вынуть из машины лоток 12 в соответствии с рисунком 3;
- отвернуть три винта 19, крепящих панель управления 2 в соответствии с рисунком 2 к основанию 10 в соответствии с рисунком 3;
- отвернуть три винта 2, вывести зацепы панели управления 2 в соответствии с рисунком 2 из зацепления с корпусом 4 в соответствии с рисунком 1, отсоединить жгут 21 в соответствии с рисунком 1 от модуля интерфейса 7 в соответствии с рисунком 2. Освободить жгут 21 от крепления стяжкой полиамидной 21А в соответствии с рисунком 1, Демонтировать панель управления 1 или 1А в соответствии с рисунком 2;
- отвернуть два винта 23А и демонтировать модуль управления 23 с датчиком-реле уровня 22, отсоединить резиновую трубку от датчика-реле уровня 22 в соответствии с рисунком 1;
- отвернуть винт 5 крепления электроклапана 3 к корпусу 4 в соответствии с рисунком 3. Отсоединить трубку 10А от крышки бака 13 в соответствии с рисунком 4.

Приподняв диспенсер 8 в соответствии с рисунком 3, снять петлю патрубка 50 в соответствии с рисунком 4 с зацепа на основании 10 в соответствии с рисунком 3. Отсоединить жгут 21 в соответствии с рисунком 1 от электроклапана 3 в соответствии с рисунком 3. Демонтировать диспенсер 8 в соответствии с рисунком 3 из корпуса 4 в соответствии с рисунком 1;

- отвернуть винт 2, демонтировать корпус 4 в соответствии с рисунком 3;
- при необходимости демонтировать кронштейн 19 в соответствии с рисунком 3;
- отвернуть семь винтов 8 и демонтировать панель заднюю 6 в соответствии с рисунком 1;
- положить машину на правый бок (вид на машину спереди) на блок прокладок;
- отсоединить жгут 21 в соответствии с рисунком 1 от температурного датчика и ТЭНа 46 в соответствии с рисунком 4;
- отсоединить жгут 21 в соответствии с рисунком 1 от электродвигателя 43, электронасоса 35 в соответствии с рисунком 4, демонтировать стяжку полиамидную 21А в соответствии с рисунком 1, крепящую его к зажиму 48 в соответствии с рисунком 4;
- отвернуть две гайки 32, снять две шайбы 31 в соответствии с рисунком 4;
- освободить зажим 41, отсоединить муфту слива 39 от крышки бака 13 в соответствии с рисунком 4;
- поставить машину на четыре ножки 1 в соответствии с рисунком 1;
- отвернуть четыре винта 8, демонтировать кронштейн 18 в соответствии с рисунком 1;
- в соответствии с моделью машины отвернуть два или три винта 11, демонтировать две

или три шайбы 11А, демонтировать противовес 12 или 12А в соответствии с рисунком 4;

- вывести две пружины 10 в соответствии с рисунком 4 из пазов в двух опорах 14 на корпусе 4 в соответствии с рисунком 1 и, прилагая к ним усилие, вытянуть бак 1 или 1А в соответствии с рисунком 4, придерживая при этом корпус 4 в соответствии с рисунком 1;

- с мерами предосторожности против повреждения баллона 49 положить бак 1 или 1А вверх крышкой бака 21 в соответствии с рисунком 4;

- демонтировать из корпуса 4 два держателя 5, четыре заглушки 5А, держатель 7 в соответствии с рисунком 1;

- демонтировать электронасос 35 с муфтой слива 39, трубкой 37, шлангом сливным 47 в соответствии с рисунком 4;

- отсоединить жгут 21 и шнур сетевой 16 от фильтра радиопомех 20, отвернуть два винта 19 и демонтировать фильтр радиопомех 20 в соответствии с рисунком 1;

- демонтировать три стяжки полиамидные 21А, вывести зацепы короба 28 из отверстий на корпусе 4, извлечь короб 28 со жгутом 21 из корпуса 4, раскрыть короб 28 (при необходимости замены жгута), извлечь жгут 21 из короба 28 в соответствии с рисунком 1;

- демонтировать две опоры 14 из пазов в корпусе 4 в соответствии с рисунком 1;

- положить корпус 4 в соответствии с рисунком 1 на правый бок (вид на машину спереди) на блок прокладок;

- отвернуть четыре опоры 2, снять четыре гайки 3 в соответствии с рисунком 1;

- в соответствии с моделью машины заменить корпус 4 в соответствии с рисунком 1 исправным;

- положить корпус 4 в соответствии с рисунком 1 на правый бок (вид на машину спереди) на блок прокладок;

- установить на отверстия в нижней части корпуса 4 четыре гайки 3, ввернуть четыре опоры 2 в соответствии с рисунком 1;

- установить в корпус 4 в соответствии с рисунком 1 электронасос 35 с муфтой слива 39, трубкой 37, шлангом сливным 47 в соответствии с рисунком 4. Шланг сливной 47 в соответствии с рисунком 4 закрепить на задней стенке корпуса 4 двумя держателями 5 в соответствии с рисунком 1;

- установить трубку 37 в соответствии с рисунком 4 в отверстие в корпусе 4 в соответствии с рисунком 1. Установить пробку 36 в соответствии с рисунком 1 в трубку 37 в соответствии с рисунком 4;

- установить корпус 4 на четыре ножки 1 в соответствии с рисунком 1;

- подсоединить жгут 21 в соответствии с рисунком 1 и приложением А к электронасосу 35 в соответствии с рисунком 4;

- установить на задней стенке корпуса 4 четыре заглушки 5А, держатель 7 в соответствии с рисунком 1;

- уложить (при необходимости замены) исправный жгут 21 в короб 28, защелкнуть короб 28, установить в корпус 4 короб 28 со жгутом 21 в соответствии с рисунком 1;

- установить в корпус 4 фильтр радиопомех 20, закрепить его двумя винтами 19 в соответствии с рисунком 1. Подсоединить в соответствии с приложением А жгут 21 и шнур сетевой 16 к фильтру радиопомех 20 в соответствии с рисунком 1. Закрепить жгут 21 в корпусе 4 стяжкой полиамидной 21А в соответствии с рисунком 1;

- установить две опоры 14 в пазы корпуса 4 в соответствии с рисунком 1;

- установить уплотнитель дверцы 24 с пружиной 23 в паз крышки бака 21 в соответствии с рисунком 4,

- в соответствии с моделью машины установить бак 1 или 1А в соответствии с рисунком 4 в корпус 4 в соответствии с рисунком 1, введя две пружины 10 в соответствии с рисунком 4 в пазы двух опор 14 на корпусе 4 в соответствии с рисунком 1;

- закрепить зажимом 41 муфту слива 39 к крышке бака 13 в соответствии с рисунком 4;

- установить в корпус 4 модуль управления 23 с датчиком-реле уровня 22, зафиксировать его двумя винтами 23А, подсоединить резиновую трубку к датчику-реле уровня 22 в соответствии с рисунком 1. Подсоединить в соответствии с приложением А жгут 21 к датчику-реле уровня 22 в соответствии с рисунком 1. Разместить жгут 21 в отбортовке в верхней части корпуса 4 в соответствии с рисунком 1. Не допускается размещать жгут 21 в соответствии с рисунком 1 между пружиной 10 и противовесом 12 или 12А в соответствии с рисунком 4;

- установить трубку 10А на крышку бака 13 в соответствии с рисунком 4;

- установить корпус 4, закрепить его винтом 2 в соответствии с рисунком 3 в корпусе 4 в соответствии с рисунком 1;

- установить кронштейн 19 в соответствии с рисунком 3 (если был демонтирован);

- поддерживая диспенсер 8 в соответствии с рисунком 3 надеть петлю на патрубке 50 в соответствии с рисунком 4 на зацеп основания 10 в соответствии с рисунком 3. Подсоединить трубку 10А в соответствии с рисунком 4 к основанию 10 в соответствии с рисунком 3;

- установить в машину диспенсер 8 с электроклапаном 3. Ввернуть один винт 5 крепления электроклапана 3 в соответствии с рисунком 3 к корпусу 4 в соответствии с рисунком 3;

- подсоединить жгут 21 в соответствии с рисунком 1 и приложением А к электроклапану 3 в соответствии с рисунком 3, закрепить жгут 21 двумя стяжками полиамидными 21А в корпусе 4 в соответствии с рисунком 1;

- в соответствии с моделью машины установить на крышку бака 13 противовес 12 или 12А, две или три шайбы 11А, завернуть два или три винта 11 в соответствии с рисунком 4;

- установить кронштейн 18 на корпусе 4, ввернуть четыре винта 8 в соответствии с рисунком 1;

- положить машину на правый бок (вида на машину спереди) на блок прокладок;

- закрепить в корпусе 4 в соответствии с рисунком 1 два амортизатора 30, установив две шайбы 31 на резьбовые части амортизаторов, завернув две гайки 32 в соответствии с рисунком 4;

- поставить машину на четыре ножки 1 в соответствии с рисунком 1;

- подсоединить жгут 21 в соответствии с рисунком 1 и приложением А к температурному датчику и ТЭНу 46, электродвигателю 43 в соответствии с рисунком 4. Закрепить жгут 21 стяжкой полиамидной 21А в соответствии с рисунком 1 к зажиму 48 в соответствии с рисунком 4;

- ввести три зацепа панели управления 2 в соответствии с рисунком 2 в зацепление с корпусом 4 в соответствии с рисунком 1, ввернуть три винта 2 в соответствии с рисунком 2;

- ввернуть три винта 19, крепящих панель управления 2 в соответствии с рисунком 2 к основанию 10 в соответствии с рисунком 3;

- подсоединить в соответствии с приложением А жгут 21 в соответствии с рисунком 1 к модулю интерфейса 7 в соответствии с рисунком 2. Закрепить жгут 21 стяжкой полиамидной 21А в соответствии с рисунком 1 к модулю интерфейса 7 в соответствии с рисунком 2;

- установить в машину лоток 12 в соответствии с рисунком 3;

- в соответствии с моделью машины установить на корпус 4 крышку 17, ввернуть два фиксирующих винта 8 в соответствии с рисунком 1;

- установить уплотнитель дверцы 24 в соответствии с рисунком 4 без перекосов по периметру дверного люка корпуса 4, закрепить его стяжкой-хомутом 29 в соответствии с рисунком 1;

- подсоединить жгут 21 в соответствии с приложением А к электрозамку блокировки дверцы 32 в соответствии с рисунком 1;

- установить без перекосов электрозамок блокировки дверцы 32 на корпусе 4 в соответствии с рисунком 1. Ввернуть два винта 33, фиксирующих электрозамок блокировки дверцы 32 на корпусе 4 в соответствии с рисунком 1;

- установить крышку фильтра 37 в соответствии с рисунком 1, закрыть ее;

- поддерживая дверцу 1, завернуть два винта 12 в соответствии с рисунком 5 ее крепления к корпусу 4 в соответствии с рисунком 1;

- установить панель заднюю 6, ввернуть семь фиксирующих винтов 8 в соответствии с рисунком 1;

- подсоединить шланг наливной 1 или 1А к электроклапану 3 в соответствии с рисунком 3 и к водопроводной сети, шланг сливной 47 в соответствии с рисунком 4 к канализационной сети. Открыть подачу воды из водопроводной сети;

- проверить работоспособность машины.

В.13 Демонтаж и монтаж дверцы, стекла, обрамления, основания:

- отвернуть два винта 12, фиксирующих кронштейн 14 на корпусе машины, демонтировать дверцу 1 в соответствии с рисунком 5;

- соблюдая меры предосторожности против повреждения стекла 10, положить дверцу на мягкую поверхность стеклом вверх;

- отвернуть семь винтов 2, два винта 2А, демонтировать обрамление 11 в соответствии с рисунком 5, заменить его исправным;

- при необходимости замены вынуть пружину 8, заглушку 5, демонтировать крючок 9, две втулки 13, кронштейн 14 в соответствии с рисунком 5. Заменить поврежденные детали, установить их на исправном основании 3 в соответствии с рисунком 5;

- заменить поврежденное стекло 10 исправным, установить его на основании 3, совместить отверстия на обрамлении 11 и основании 3 в соответствии с рисунком 5. Завернуть семь винтов 2, два винта 2А в соответствии с рисунком 5;

- зафиксировать дверь 1 на корпусе машины: совместить отверстия в кронштейне 14 и в корпусе 4 (с левой стороны дверного люка), ввернуть два винта 12 в соответствии с рисунком 5.

В.14 Демонтаж и монтаж жгута:

- открыть дверцу 1 в соответствии с рисунком 5;

- вывести пружину 31 из зацепления с хомутом 30 в соответствии с рисунком 1, снять хомут с уплотнителя дверцы 24 в соответствии с рисунком 4;

- отвернуть уплотнитель внутрь машины, отсоединить жгут 21 от электрозамка блокировки дверцы 32 в соответствии с рисунком 1;

- отвернуть два винта 8, фиксирующих крышку 17 в соответствии с рисунком 1, демонтировать крышку;

- снять стяжку полиамидную 21А, крепящую жгут 21 в соответствии с рисунком 1 к модулю интерфейса 7 в соответствии с рисунком 2. Отсоединить жгут 21 в соответствии с рисунком 1 от модуля интерфейса 7 в соответствии с рисунком 2;

- отсоединить жгут 21 от датчика-реле уровня 22 в соответствии с рисунком 1;

- снять стяжку полиамидную 21А, крепящую жгут 21 в соответствии с рисунком 1 к корпусу 4 в соответствии с рисунком 1. Отсоединить жгут 21 от фильтра радиопомех 20 в соответствии с рисунком 1;

- снять две стяжки полиамидные 21А, крепящие жгут 21 в соответствии с рисунком 1 к корпусу 4 в соответствии с рисунком 1. Отсоединить жгут 21 в соответствии с рисунком 1 от электроклапана 3 в соответствии с рисунком 3;

- отвернуть семь винтов 8 и демонтировать панель заднюю 6 в соответствии с рисунком 1;

- отсоединить жгут 21 в соответствии с рисунком 1 от электродвигателя 43 в соответствии с рисунком 4;

- снять стяжку полиамидную 21А, крепящую жгут 21 в соответствии с рисунком 1 к зажи-

му 48 в соответствии с рисунком 4. Отсоединить жгут 21 в соответствии с рисунком 1 от температурного датчика и ТЭНа 46 в соответствии с рисунком 4;

- отсоединить жгут 21 в соответствии с рисунком 1 от электронасоса 35 в соответствии с рисунком 4;

- демонтировать короб 28 со жгутом 21 в соответствии с рисунком 1. Раскрыть короб 28, демонтировать поврежденный жгут 21, заменить жгут 21 в соответствии с рисунком 1 исправным;

- подсоединить исправный жгут 21 в соответствии с рисунком 1 и приложением А к электронасосу 35 в соответствии с рисунком 4;

- подсоединить жгут 21 в соответствии с рисунком 1 и приложением А к температурному датчику и ТЭНу 46 в соответствии с рисунком 4. Закрепить жгут 21 стяжкой полиамидной 21А в соответствии с рисунком 1 к зажиму 48 в соответствии с рисунком 4;

- подсоединить жгут 21 в соответствии с рисунком 1 и приложением А к электродвигателю 43 в соответствии с рисунком 4;

- подсоединить жгут 21 в соответствии с рисунком 1 и приложением А к электроклапану 3 в соответствии с рисунком 3. Закрепить жгут 21 двумя стяжками полиамидными 21А в корпусе 4 в соответствии с рисунком 1;

- разместить жгут 21 в отбортовке в верхней части корпуса 4 в соответствии с рисунком 1. Подсоединить жгут 21 в соответствии с приложением А к фильтру радиопомех 20 в соответствии с рисунком 1. Закрепить жгут 21 стяжкой полиамидной 21А в корпусе 4 в соответствии с рисунком 1. Не допускается размещать жгут 21 в соответствии с рисунком 1 между пружиной 10 и противовесом 12 или 12А в соответствии с рисунком 4;

- подсоединить жгут 21 к датчику-реле уровня 22 в соответствии с рисунком 1 и приложением А;

- подсоединить жгут 21 в соответствии с рисунком 1 и приложением А к модулю интерфейса 7 в соответствии с рисунком 2. Прикрепить жгут 21 стяжкой полиамидной 21А в соответствии с рисунком 1 к модулю интерфейса 7 в соответствии с рисунком 2;

- уложить жгут 21 в короб 28, защелкнуть короб 28, установить короб 28 со жгутом 21 в корпус 4 в соответствии с рисунком 1;

- подсоединить жгут 21 в соответствии с приложением А к электрозамку блокировки дверцы 32 в соответствии с рисунком 1;

- расположить уплотнитель дверцы 24 по периметру дверного люка корпуса 4 без перекосов, установить хомут 30 в соответствии с рисунком 1 на уплотнитель дверцы 24 в соответствии с рисунком 4, растянуть пружину 31 и ввести ее в зацепление с хомутом 30 в соответствии с рисунком 1. Закрыть дверцу 1 в соответствии с рисунком 5;

- в соответствии с моделью машины установить на корпус 4 крышку 17, завернуть два винта 8 ее крепления в соответствии с рисунком 1;

- установить панель заднюю 6 на корпус 4, завернуть семь винтов 8 ее крепления в соответствии с рисунком 1;

- проверить работоспособность машины.

Приложение Г

Допустимые замены деталей

Таблица Г.1

Номер рисунка	Номер позиции	Код	Наименование	Допустимая замена		Примечание
1	03	991283835010	ГАЙКА М10 6Н.04.019 ГОСТ 5916-70	991283835028	ГАЙКА М10-6Н.6 ГОСТ 5927-70	Гайка М10-6Н.04.0112 ГОСТ 5927-70
	08	991297000422	Винт BZ 4.8x9.5 TC+Pz ART021291 TT-0094-2009 ф.TEVI	991297000531	Винт BW4.8x9KB/1 ART021291-1 TT-0094-2009 ф.MARCOPOL	
				991297000509	Винт PP 4.8x10 ART021291-3 TT-0095-2009 ф.YONGHUA FASTENERS	
				991297000440	Винт St4.8x9.5 ART021291-2 TT-0094-2009 ф.ZPS Ltd Wieslaw Gawel	
	10	991297000512	Винт HF 6.3x100 ART021294-3 TT-0095-2009 ф.YONGHUA FASTENERS	991297000456	Винт B 6.3x100 TE c/b ART021294 TT-0094-2009 ф.TEVI	
				991297000457	Винт B6P6.3x100/60BH ART021294-1 TT-0094-2009 ф.MARCOPOL	
				991297000443	Винт St6.3x100 ART021294-2 TT-0094-2009 ф.ZPS Ltd Wieslaw Gawel	
	16	768563100700	Шнур сетевой	903555001519	ВИЛКА ОПРЕСС 57-16-250-60227 IEC53 3X1,0-3,2-4-B33B	ТУ BY 00194876.006-2007 Применяется для ремонта совместно с двумя втулками 341777100800
				768563100900	Шнур сетевой	По заказ-наряду
	19	991297000419	Винт BZ 4.2x10 TC+Pz Z 18 ART021509 TT-0094-2009 ф.TEVI	991297000410	Винт BWZ4.2x10KB/1 ART021509-1 TT-0094-2009 ф.MARCOPOL	

Продолжение таблицы Г.1

Номер рисунка	Номер позиции	Код	Наименование	Допустимая замена		Примечание
				991297000517	Винт PP 4.2x10 ART021509-3 TT-0095-2009 ф.YONGHUA FASTENERS	
				991297000435	Винт St4.2x10 ART021509-2 TT-0094-2009 ф.ZPS Ltd Wieslaw Gawel	
	20	908092001025	Фильтр радиопомех FR5H676013F TT-0081-2009 ф."D.E.M."	908092001050	Фильтр радиопомех DNF06-Q (AFKX) TT-0015-2008 ф. Aerodev Electromagnetic Tech. Inc.	
				908092001030	Фильтр радиопомех F11.126/852-326 TT-0082-2009 ф.Eichhoff	
				908092001040	Фильтр радиопомех LCR 095.21204.00 TT-0202-2009 ф.LCR Electronics (Kunshan) Co. Ltd	
				908092001045	Фильтр радиопомех X17-1 TT-0269-2010 ф.Miflex S.A.	
				908092001039	Фильтр радиопомех сетевой ФС 250/12 ТУ 16-10 КЖИ.116.013 ТУ	
				908092001036	Фильтр радиопомех сетевой ФС 250/16 Pbf ТУ BY 600073968.009-2007	Применяется в СМА 50С82-XXX Действует до 09.03.2011
				908092001036	Фильтр радиопомех сетевой ФС 250/16 RoHS ТУ BY 600073968.009-2007	
				908092001035	Фильтр радиопомех сетевой ФС 250/16 ТУ BY 600073968.009-2007	ОАО "ЭНЕФ". В страны СНГ Действует до 01.12.2010

Продолжение таблицы Г.1

Номер рисунка	Номер позиции	Код	Наименование	Допустимая замена		Примечание
				908092001037	Фильтр электромагнитных помех ФЭП-250/16 ТУ BY 300077737.026-2009	В страны СНГ Действует до 10.01.2011
	22	908092001801	Датчик-реле уровня HD 505 B U4 01 ТТ-0100-2009 ф."Metalflex"	908092001804	Датчик-реле уровня HD 505GO104 ТТ-0306-2010 ф."Metalflex"	Применяется комплектно с баком 730112604800
		908092001802	Датчик-реле уровня HD 505 G D3 01 ТТ-0101-2009 ф."Metalflex"	908092001803	Датчик-реле уровня A1s_111 ТТ-0102-2009 ф.Invensys	
				908092001804	Датчик-реле уровня HD 505GO104 ТТ-0306-2010 ф."Metalflex"	Применяется в СМА 50С102-001 комплектно с баком 730112604800
	26	991297000428	Винт PT 1.8x7.5 TC TX 6 ART021508 ТТ-0094-2009 ф.TEVI	991297000516	Винт PT 1.8x7.5 TORX6 ART021508-3 ТТ-0095-2009 ф.YONGHUA FASTENERS	
				991297000444	Винт TW1.9x7TN-1 ART021508-1 ТТ-0094-2009 ф.MARCOPOL	
	32	908092001902	Электрозамок блокировки дверцы ZV-446 T2 ТТ-0104-2009 ф."Metalflex"	908092001906	Электрозамок блокировки дверцы B20A3 ТТ-0105-2009 ф.Arylux	Применяется в машинах СМА35М102,СМА35М82, СМА45У102,СМА45У122, СМА45У142,СМА45У82
				908092001907	Электрозамок блокировки дверцы KM ТТ-0311-2010 ф.WENZHOU TIANJIAN ELECTRIC CO. LTD	
	33	991297000423	Винт EJ 4.5x14 TMT c/b+Ph2 ART021292 ТТ-0094-2009 ф.TEVI	991297000510	Винт PP 4.5x14 ART021292-3 ТТ-0095-2009 ф.YONGHUA FASTENERS	
				991297000441	Винт PS4.5x14 ART021292-2 ТТ-0094-2009 ф.ZPS Ltd Wieslaw Gawel	

Продолжение таблицы Г.1

Номер рисунка	Номер позиции	Код	Наименование	Допустимая замена		Примечание
				991297000532	Винт TP4.6x14KB-1 ART021292-1 TT-0094-2009 ф.MARCOPOL	
	35	991297000420	Винт PT 4x10 TC+Pz ART021290 TT-0094-2009 ф.TEVI	991297000533	Винт MS4.0x10 ART021290-2 TT-0094-2009 ф.ZPS Ltd Wieslaw Gawel	
				991297000508	Винт PP 4x10 SP ART021290-3 TT-0095-2009 ф.YONGHUA FASTENERS	
				991297000438	Винт TW4.1x10KB-1 ART021290-1 TT-0094-2009 ф.MARCOPOL	
2	02	991297000506	Винт PP 4x10 ART021288-3 TT-0095-2009 ф.YONGHUA FASTENERS	991297000437	Винт M4x10 ART021288-2 TT-0094-2009 ф.ZPS Ltd Wieslaw Gawel	
				991297000530	Винт SF 4x10 TC+Pz ART021288 TT-0094-2009 ф.TEVI	
				991297000534	Винт WWM4x10KB-SF ART021288-1 TT-0094-2009 ф.MARCOPOL	
	03	773522402400	ПАНЕЛЬ УПРАВЛЕНИЯ	773522402408	Панель управления	По заказ-наряду. Модель 50C82
				773522402412	Панель управления	По заказ-наряду. Модель GHT WM 800-6
				773522402419	Панель управления	По заказ-наряду
				773522402421	Панель управления	По заказ-наряду. Модель 65 SD 800
				773522402423	Панель управления	По заказ-наряду. Модель WM 80 ED 6.0
				773522402430	Панель управления	По заказ-наряду. Модель 50C82

Продолжение таблицы Г.1

Номер рисунка	Номер позиции	Код	Наименование	Допустимая замена		Примечание
	08	991297000428	Винт PT 1.8x7.5 TC TX 6 ART021508 TT-0094-2009 ф.TEVI	991297000516	Винт PT 1.8x7.5 TORX6 ART021508-3 TT-0095-2009 ф.YONGHUA FASTENERS	
				991297000444	Винт TW1.9x7TN-1 ART021508-1 TT-0094-2009 ф.MARCOPOL	
	19	991297000420	Винт PT 4x10 TC+Pz ART021290 TT-0094-2009 ф.TEVI	991297000533	Винт MS4.0x10 ART021290-2 TT-0094-2009 ф.ZPS Ltd Wieslaw Gawel	
				991297000508	Винт PP 4x10 SP ART021290-3 TT-0095-2009 ф.YONGHUA FASTENERS	
				991297000438	Винт TW4.1x10KB-1 ART021290-1 TT-0094-2009 ф.MARCOPOL	
3	01A	908092001302	Шланг наливной TBX-100 L=1,55м TT-0054-2009 ООО "Угличский завод полимеров" (Tuboflex)	908092001300	ШЛАНГ НАЛИВНОЙ REFLEX 2000 6R 105 L=1,5 TT-0029-2009	RE-FLEX. L=1,55м ф. Reflex
				908092001316	ШЛАНГ НАЛИВНОЙ TBX100 L=3000MM TT-0054-2009	Применяется при ремонте
				908092001317	ШЛАНГ НАЛИВНОЙ TBX100 L=4000MM TT-0054-2009	Применяется при ремонте
				908092001303	Шланг наливной PY-3C TT-0328-2011 ф. "PanYu Plastic Factory"	На внутренний рынок и по заказ-наряду
	02	991297000530	Винт SF 4x10 TC+Pz ART021288 TT-0094-2009 ф.TEVI	991297000437	Винт M4x10 ART021288-2 TT-0094-2009 ф.ZPS Ltd Wieslaw Gawel	
				991297000506	Винт PP 4x10 ART021288-3 TT-0095-2009 ф.YONGHUA FASTENERS	
				991297000534	Винт WWM4x10KB-SF ART021288-1 TT-0094-2009 ф.MARCOPOL	

Продолжение таблицы Г.1

Номер рисунка	Номер позиции	Код	Наименование	Допустимая замена		Примечание
	03	908092000950	Электроклапан EDL 90/88-M TT-0039-2009 ф."T&P-S.P.A."	908092004600	Электроклапан FCD-90B TT-0302-2010 ф. Zhongshan City Fudi Electrical Co., Ltd	Применяется комплектно с втулкой уплотнительной 142R TT-0302-2010 ф. Zhongshan City Fudi Electrical Co., Ltd
				908092004500	Электроклапан TYPE 389 TT-0038-2009 ф.ELBI	Применяется комплектно с втулкой уплотнительной 00160000035 (908092002745)
	05	991297000420	Винт PT 4x10 TC+Pz ART021290 TT-0094-2009 ф.TEVI	991297000533	Винт MS4.0x10 ART021290-2 TT-0094-2009 ф.ZPS Ltd Wieslaw Gawel	
				991297000508	Винт PP 4x10 SP ART021290-3 TT-0095-2009 ф.YONGHUA FASTENERS	
				991297000438	Винт TW4.1x10KB-1 ART021290-1 TT-0094-2009 ф.MARCOPOL	
	06	908092002740	Втулка уплотнительная 16405190 TT-0039-2009 ф.T&P-S.P.A.	908092002745	Втулка уплотнительная 00160000035 TT-0038-2009 ф.ELBI	Применяется комплектно с электроклапаном TYPE 389 (908092004500)
				908092002750	Втулка уплотнительная 142R TT-0302-2010 ф. Zhongshan City Fudi Electrical Co., Ltd	Применяется комплектно с электроклапаном FCD-90B TT-0302-2010 ф. Zhongshan City Fudi Electrical Co., Ltd
	07	991297000421	Винт PT 4x16 TC+Pz ART021289 TT-0094-2009 ф.TEVI	991297000460	Винт MS4.0x16 ART021289-2 TT-0094-2009 ф.ZPS Ltd Wieslaw Gawel	

Продолжение таблицы Г.1

Номер рисунка	Номер позиции	Код	Наименование	Допустимая замена		Примечание
				991297000507	Винт PP 4x16 SM ART021289-3 TT-0095-2009 ф.YONGHUA FASTENERS	
				991297000439	Винт TW4.1x16KB-1 ART021289-1 TT-0094-2009 ф.MARCOPOL	
	17	775378400701	Ручка диспенсера	775378400711	РУЧКА ДИСПЕНСОРА	Торговый знак "Xyundai". По заказ-наряду
				775378400702	Ручка диспенсера	Торговый знак "GHT". По заказ-наряду
				775378400703	Ручка диспенсера	Торговый знак "eurotech". По заказ-наряду
				775378400704	Ручка диспенсера	Торговый знак "ATLAS". По заказ-наряду
				775378400705	Ручка диспенсера	Торговый знак "ELIN". По заказ-наряду
				775378400706	Ручка диспенсера	Торговый знак "EXQUISIT". По заказ-наряду
				775378400707	Ручка диспенсера	Торговый знак "MPM PRODUCT". По заказ-наряду
				775378400709	Ручка диспенсера	Торговый знак "Continent". По заказ-наряду
				775378400710	Ручка диспенсера	Торговый знак "Dimarson". По заказ-наряду
	18	991297000447	Винт самонарезающий ISO 7049 (DIN 7981) B3.9x13-A2 ф. Beltools	991297000515	Винт PP 3.9x13 ART021439-3 TT-0095-2009 ф.YONGHUA FASTENERS	Действует до 23.05.2011

Продолжение таблицы Г.1

Номер рисунка	Номер позиции	Код	Наименование	Допустимая замена		Примечание
				991297000446	Винт St3.9x13 ART021439-2 TT-0094-2009 ф.ZPS Ltd Wieslaw Gawel	Действует до 23.05.2011
				991297000455	Винт B 3.9x13 TC+ ART021439 TT-0094-2009 ф.TEVI	Действует до 23.05.2011
4	02	908092003000	Ремень 8EPH1160 TT-0033-2009 ф. Optibelt	908092003031	Ремень 7EPH 1162 EH 91 TT-0316-2010 ООО"РПИ КурскПром"	
				908092003030	Ремень 7PHE1162 EH91 TT-0035-2009 ф. Hutchinson	
				908092003041	Ремень 8EPH1160 TT-0270-2010 ф.Better	
	03	991297000403	Винт M8x20 TS X 40 ART021295 TT-0094-2009 ф.TEVI	991297000513	Винт FT M8x20 TORX40 ART021295-3 TT-0095-2009 ф.YONGHUA FASTENERS	
				991297000436	Винт M8x20 ART021295-2 TT-0094-2009 ф.ZPS Ltd Wieslaw Gawel	
				991297000540	Винт WSM8x20TB-10.9 ART021295-1 TT-0094-2009 ф.MARCOPOL	
	06	908092002330	Зажим PRO/0196 TT-0098-2009 ф.CIMA spa	908092002310	Зажим 8010554-1 TT-0024-2008 ф.Changyi Yongfu Spring Co.,Ltd	
	07	991297000417	Винт B 3.9x19 TE c/b ART021285 TT-0094-2009 ф.TEVI	991297000434	Винт B6P3.9x19B ART021285-1 TT-0094-2009 ф.MARCOPOL	
				991297000505	Винт HF 3.9x19 ART021285-3 TT-0095-2009 ф.YONGHUA FASTENERS	
				991297000537	Винт St3.9x19 ART021285-2 TT-0094-2009 ф.ZPS Ltd Wieslaw Gawel	

Продолжение таблицы Г.1

Номер рисунка	Номер позиции	Код	Наименование	Допустимая замена		Примечание
	08	908092004000	Подшипник 6203-2Z/C3 TT-0040-2009 ф. SKF	908092004007	Подшипник 6203-2Z-C3 TT-0278-2010 ф.Wuxi Huayang Rolling Bearing Co., Ltd	
				908092004013	Подшипник 6203-C-2Z-C3 TT-0041-2009 ф.FAG	
				908092004045	Подшипник 6203ZZ-C3 TT-0310-2010 ф.Yumi DL, Ltd	Применяется в СМА 50С102-XXX, СМА 50С82-XXX
				908092004047	Подшипник BB1-0723/VK189 TT-0198-2009 ф.SKF	Применяется в СМА 50С102-XXX, СМА 50С82-XXX
	09	771314100100	Втулка	771314100200	Втулка	
	11	991297000412	Винт PT 10x75 TMT c/f Torx 40 ART021280 TT-0094-2009 ф.TEVI	991297000430	Винт MS10x76.5 ART021280-2 TT-0094-2009 ф.ZPS Ltd Wieslaw Gawel	
				991297000500	Винт PT 10x75 TORX40 ART021280-3 TT-0095-2009 ф.YONGHUA FASTENERS	
				991297000544	Винт TP10.2x75/50 TB-1 8.8 ART021280-1 TT-0094-2009 ф.MARCOPOL	
	14	908092004001	Подшипник 6204-2Z/C3 TT-0040-2009 ф. SKF	908092004004	Подшипник 6204-2Z-C3 TT-0278-2010 ф.Wuxi Huayang Rolling Bearing Co., Ltd	
				908092004010	Подшипник 6204-C-2Z-C3 TT-0041-2009 ф.FAG	
				908092004040	Подшипник 6204ZZ-C3 TT-0310-2010 ф.Yumi DL, Ltd	Применяется в СМА 50С82-XXX, СМА 50С102-XXX

Продолжение таблицы Г.1

Номер рисунка	Номер позиции	Код	Наименование	Допустимая замена		Примечание
				908092004041	Подшипник BB1-0724/VK189 ТТ-0198-2009 ф.SKF	Применяется в СМА 50С82-ХХХ, СМА 50С102-ХХХ
	15	908092003100	Манжета уплотнительная BAESLX7 25-47-8/11.5 ТТ-0079-2009 ф. Freudenberg Simrit GmbH&Co KG	908092003082	МАНЖЕТА УПЛОТНИТЕЛЬНАЯ TGS 25X47, 1X8/11,5 ТТ-0315-2010	ф. Trelleborg Sealing solutions
				908092003108	Манжета уплотнительная AON-25x47x8/11,5 ТТ-0053-2009 ф.ZWWG s.c.	
	16	991297000415	ВИНТ М8х27 ART. 021283	991297000503	Винт FT M8x27 TORX40 ART021283-3 ТТ-0095-2009 ф.YONGHUA FASTENERS	
	22	991297000416	Винт HILO 6x22 TE c/b ART021284 ТТ-0094-2009 ф.TEVI	991297000538	Винт DJ6.0x22 ART021284-2 ТТ-0094-2009 ф.ZPS Ltd Wieslaw Gawel	
				991297000504	Винт HF 6x22 ART021284-3 ТТ-0095-2009 ф.YONGHUA FASTENERS	
				991297000539	Винт K6S6.1x22B ART021284-4 ТТ-0094-2009 ф.LANAPOL	
				991297000429	Винт T6P6.1x22BH_1 ART021284-1 ТТ-0094-2009 ф.MARCOPOL	
	24	775251100200	УПЛОТНИТЕЛЬ ДВЕРЦЫ	775251100300	Уплотнитель дверцы	Применяется в машинах СМА 50С82-ХХХ, СМА 50С102-ХХХ, СМА 50С122-ХХХ
	26А	991297000450	Винт MS10x54 ART021281-2 ТТ-0094-2009 ф.ZPS Ltd Wieslaw	991297000547	Винт PT 10x54 TMT c/f X ART021281 ТТ-0094-2009 ф.TEVI	

Продолжение таблицы Г.1

Номер рисунка	Номер позиции	Код	Наименование	Допустимая замена		Примечание
			Gawel	991297000541	Винт PT 10x54 TORX40 ART021281-3 TT-0095-2009 ф.YONGHUA FASTENERS	
				991297000542	Винт TP10.2x54/30 TB-1 8.8 ART021281-1 TT-0094-2009 ф.MARCOPOL	
	30	908092002860	Амортизатор RD18 120N (с кронштейном) TT-0030-2009 ф. Suspa	908092002885	Амортизатор AJ 120N (с кронштейном) TT-0036-2009 ф. Cima	
	32	991297000002	Гайка M6 UNI 5588 ARTCO0540 TT-0094-2009 ф.TEVI	991283835019	Гайка М6-6Н.04.0118 ГОСТ 5927-70 TT-0087-2009	
	34	908092002302	Зажим "YDNAC" 8010350 TT-0098-2009 ф.CIMA spa	908092002291	Зажим 5200350 TT-0047-2009 ф.Telform	
				908092002313	Зажим 8010350-1 TT-0024-2008 ф.Changyi Yongfu Spring Co.,Ltd	
	35	908092000905	Электронасос B30-6AZ TT-0016-2008 ф."Jiangmen Hanyu Electrical"	908092000902	Электронасос EP1A5BF205 TT-0085-2009 ф.Arylux	
				908092000920	Электронасос PSB-01 TT-0262-2010 ф.Zhongshan City Fudi Electrical Co. Ltd	
	36	908092002301	Зажим "YDNAC" 8010148 TT-0098-2009 ф.CIMA spa	908092002290	Зажим 5200148 TT-0047-2009 ф.Telform	
				908092002312	Зажим 8010148-1 TT-0024-2008 ф.Changyi Yongfu Spring Co.,Ltd	
	38	908092002303	Зажим "YDNAC" 8010388 TT-0098-2009 ф.CIMA spa	775365500401	Зажим	
				908092002293	Зажим 5200388 TT-0047-2009 ф.Telform	
				908092002315	Зажим 8010388-1 TT-0024-2008 ф.Changyi Yongfu Spring Co.,Ltd	

Продолжение таблицы Г.1

Номер рисунка	Номер позиции	Код	Наименование	Допустимая замена		Примечание
	40	908092001200	ШАР 766 PA 001	908092001220	ШАР Ф 55ММ ART-000001 ТТ-0052-2009	ф. Shangyu Hongda Plastics Industry Co., Ltd
	41	908092002307	Зажим "UNIFIL" BEA 079 ТТ-0098-2009 ф.CIMA spa	908092002316	Зажим BEA 079-1 ТТ-0024-2008 ф.Changyi Yongfu Spring Co.,Ltd	
	43	908092000823	Электродвигатель MCA 38/64-148/ATL1 ТТ-0066-2009 ф. "Emerson"	908092005126	Электродвигатель 1BA6738 0023 ТТ-0078-2009 ф. BSH DRIVER AND PUMPS S.R.O.	Действует до 02.11.2011
				090167380023	Электродвигатель 1BA6738-2-0023 ТУ BY 100010198.075-2011	
				908092000800	Электродвигатель 584342.0 ТТ-0073-2009 ф. ACC	
				908092000843	Электродвигатель CA32-005 ТТ-0061-2009 ф."IdeaMotore"	
				908092000849	Электродвигатель DUM66-39S1 ТТ-0209-2009 ф.Tonlon	
				908092000861	Электродвигатель HCD 63/39s1 ТТ-0088-2009 ф. Haier	
				908092000865	Электродвигатель HXGN2I.22-0023 ТТ-0264-2010 ф.Foshan Welling Washer Motor Manufacturing Co., Ltd.	
	45	991297000425	Винт PT 8x20 TE c/b ART021382 ТТ-0094-2009 ф.TEVI	991297000514	Винт HF 8x20 ART021382-3 ТТ-0095-2009 ф.YONGHUA FASTENERS	
				991297000445	Винт MS8x20 ART021382-2 ТТ-0094-2009 ф.ZPS Ltd Wieslaw Gawel	
				991297000543	Винт T6P8.2x20BH ART021382-1 ТТ-0094-2009 ф.MARCOPOL	

Продолжение таблицы Г.1

Номер рисунка	Номер позиции	Код	Наименование	Допустимая замена		Примечание
	46	908092001610	ТЭН RW84TF A460 TT-0110-2009 ф."IRCA"	908092001602	ТЭН 1R2A460	TT-0111-2009. Ф. IRCA Действует до 27.07.2010
				908092001630	ТЭН SA14 03226 TT-0108-2009 ф.Bleckmann	
				908092001650	ТЭН WABBE6610 TT-0109-2009 ф.KAWAI	
	47	908092001310	Шланг сливной L=2,23 м TT-0032-2009 ф.Reflex	908092001314	ШЛАНГ СЛИВНОЙ ТВХ200 L=3000ММ TT-0211-2009	Применяется при ремонте
				908092001315	ШЛАНГ СЛИВНОЙ ТВХ200 L=4000ММ TT-0211-2009	Применяется при ремонте
				908092001309	Шланг сливной ТВХ-200 L=2,23м TT-0211-2009 ООО "Угличский завод полимеров" (Tuboflex)	
	48	908092002305	Зажим "YDNAC" 8010372 TT-0098-2009 ф.CIMA spa	908092002292	Зажим 5200372 TT-0047-2009 ф.Telform	
				908092002314	Зажим 8010372-1 TT-0024-2008 ф.Changyi Yongfu Spring Co.,Ltd	
5	02	991297000421	Винт PT 4x16 TC+Pz ART021289 TT-0094-2009 ф.TEVI	991297000507	Винт PP 4x16 SM ART021289-3 TT-0095-2009 ф.YONGHUA FASTENERS	
				991297000439	Винт TW4.1x16KB-1 ART021289-1 TT-0094-2009 ф.MARCOPOL	
	02A	991297000420	Винт PT 4x10 TC+Pz ART021290 TT-0094-2009 ф.TEVI	991297000508	Винт PP 4x10 SP ART021290-3 TT-0095-2009 ф.YONGHUA FASTENERS	
				991297000438	Винт TW4.1x10KB-1 ART021290-1 TT-0094-2009 ф.MARCOPOL	
	12	991297000422	Винт BZ 4.8x9.5 TC+Pz ART021291 TT-0094-2009 ф.TEVI	991297000531	Винт BW4.8x9KB/1 ART021291-1 TT-0094-2009 ф.MARCOPOL	

Продолжение таблицы Г.1

Номер рисунка	Номер позиции	Код	Наименование	Допустимая замена		Примечание
				991297000509	Винт PP 4.8x10 ART021291-3 TT-0095-2009 ф.YONGHUA FASTENERS	
				991297000440	Винт St4.8x9.5 ART021291-2 TT-0094-2009 ф.ZPS Ltd Wieslaw Gawel	

Приложение Д

Особенности замены лотка и деталей диспенсера

С целью улучшения потребительских качеств машины была доработана конструкция следующих деталей: 773521400800 контейнера, 773521400500 контейнера, 773522100900 крышки диспенсера, 773522101300 крышки диспенсера, 773522403200 лотка и разработана новая конструкция колпачка 775751500400 вместо колпачка 775751500300 (см.рисунки Д.1-Д.4, рисунок 3).

Новые детали устанавливаются в машины, начиная с даты и с серийного номера, указанных в таблице Д.1.

Таблица Д.1

Модель машины	Дата выпуска	Серийный номер машины
СМА35МХХХ	10.02.2011	1107003632
СМА45УХХХ	29.12.2010	1053972018
СМА50СХХХ	27.12.2010	1052970000

При замене контейнера или крышки диспенсера или колпачка старой конструкции на соответствующую деталь новой конструкции, необходимо заменить все четыре детали (контейнер, крышку диспенсера, лоток и колпачок).

773521400800 Контейнер, 773521400500 Контейнер старой конструкции

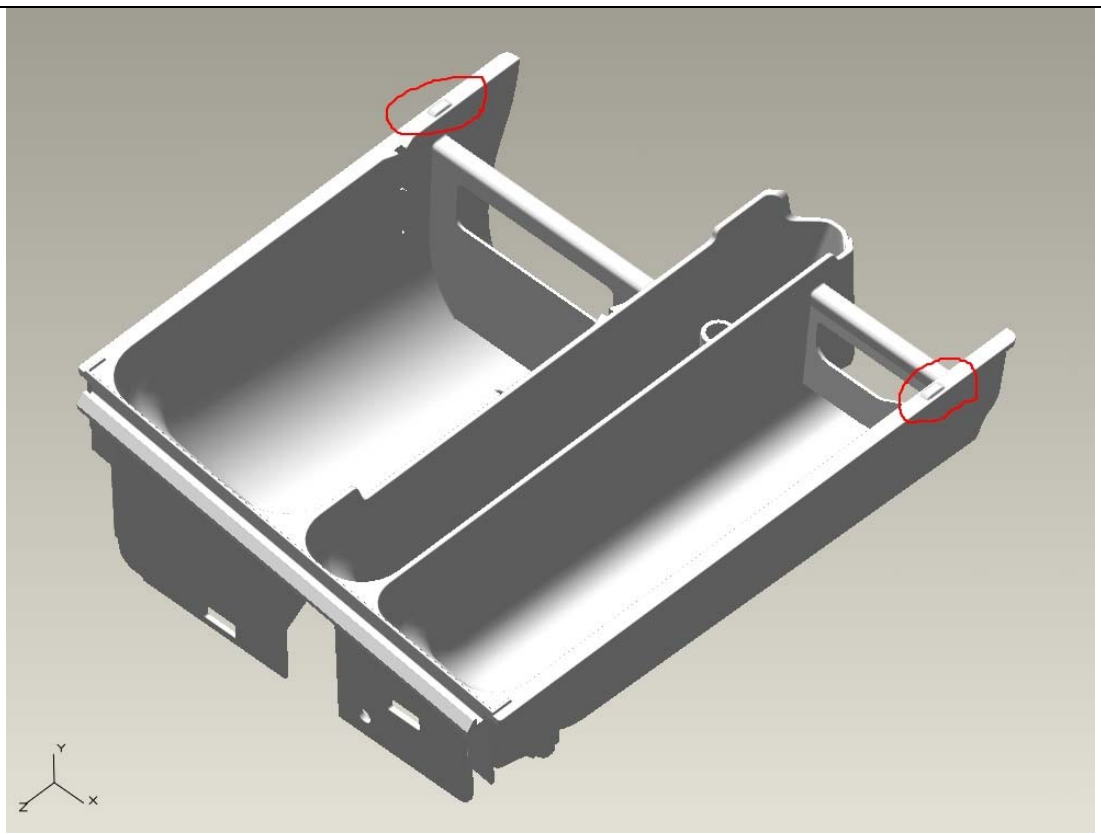

773521400800 Контейнер, 773521400500 Контейнер улучшенной конструкции

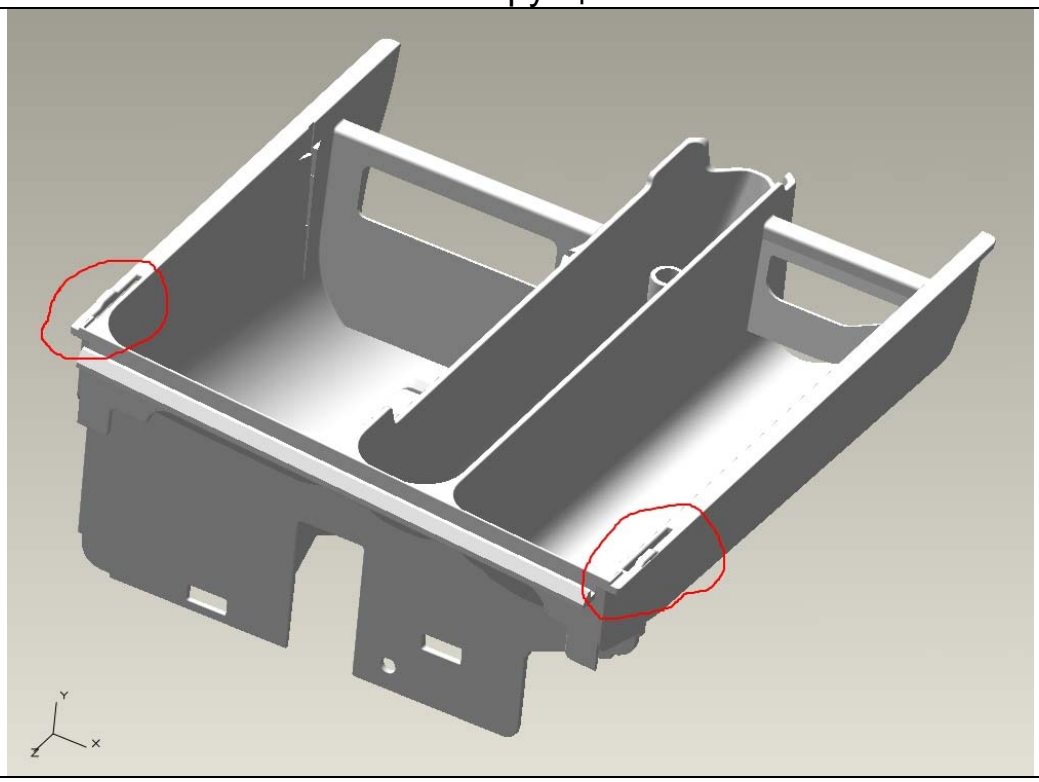

Рисунок Д.1

773522100900 Крышка диспенсера, 773522101300 Крышка диспенсера
старой конструкции

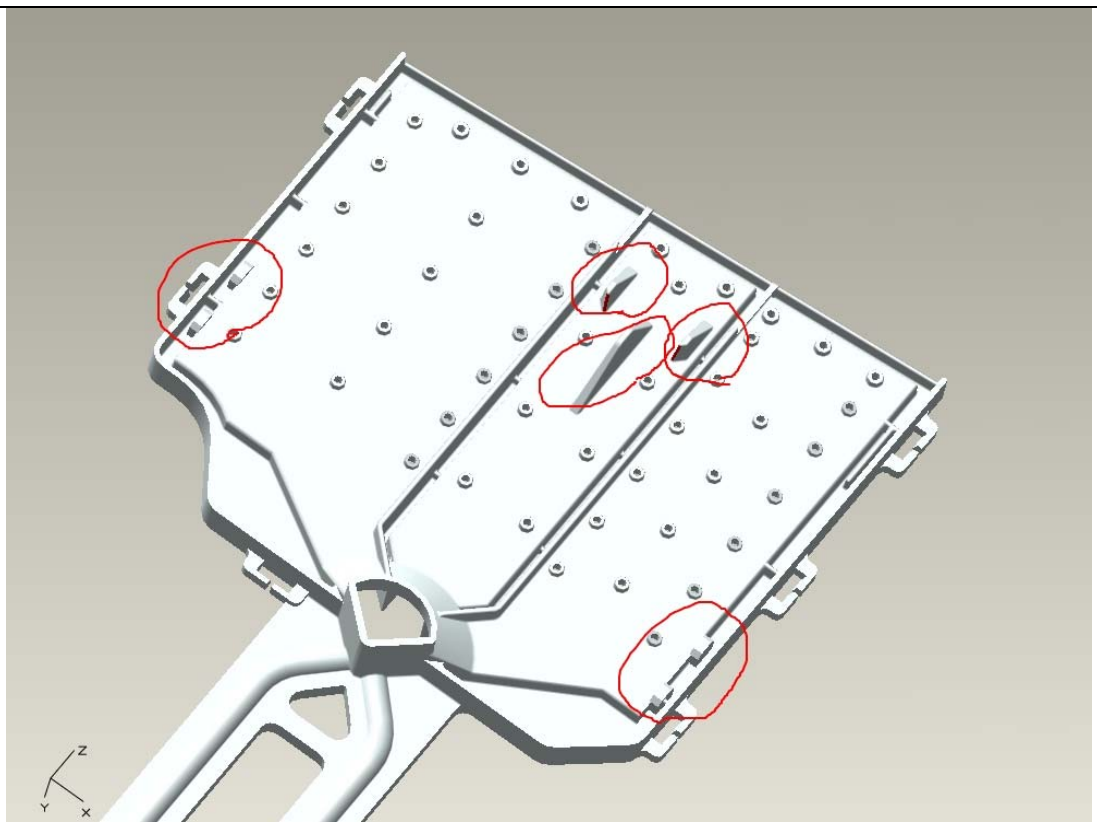

773522100900 Крышка диспенсера, 773522101300 Крышка диспенсера улучшенной конструкции

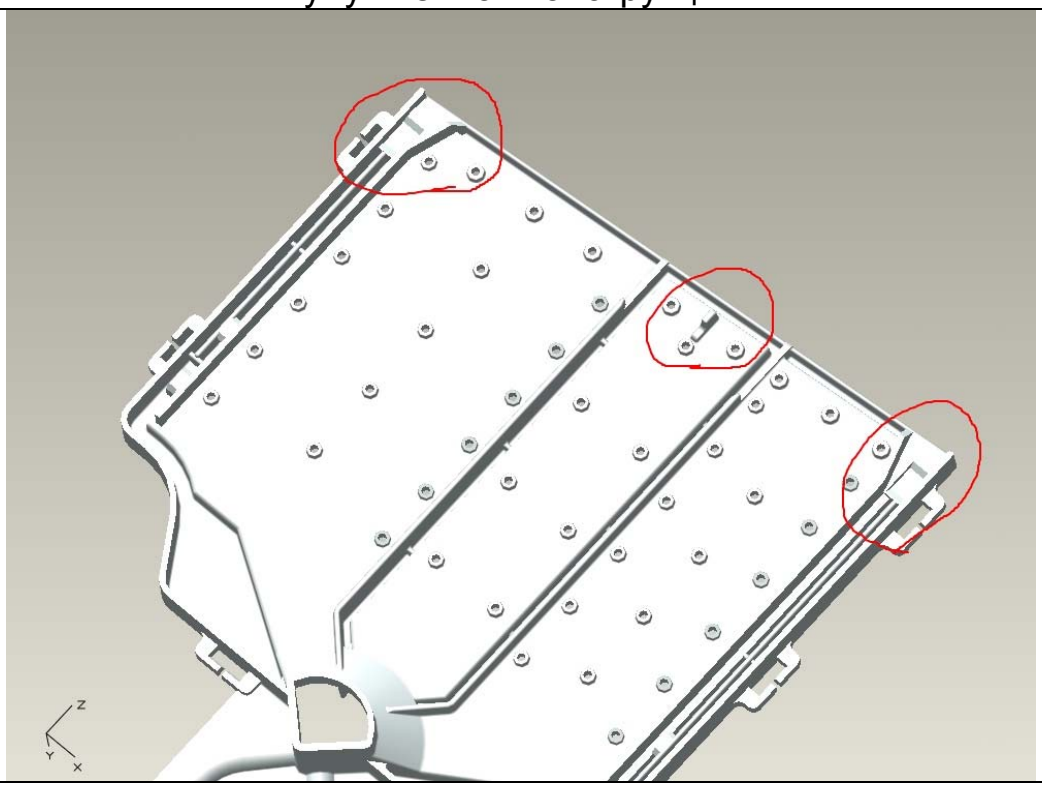

Рисунок Д.2

775751500300 Колпачок старой конструкции

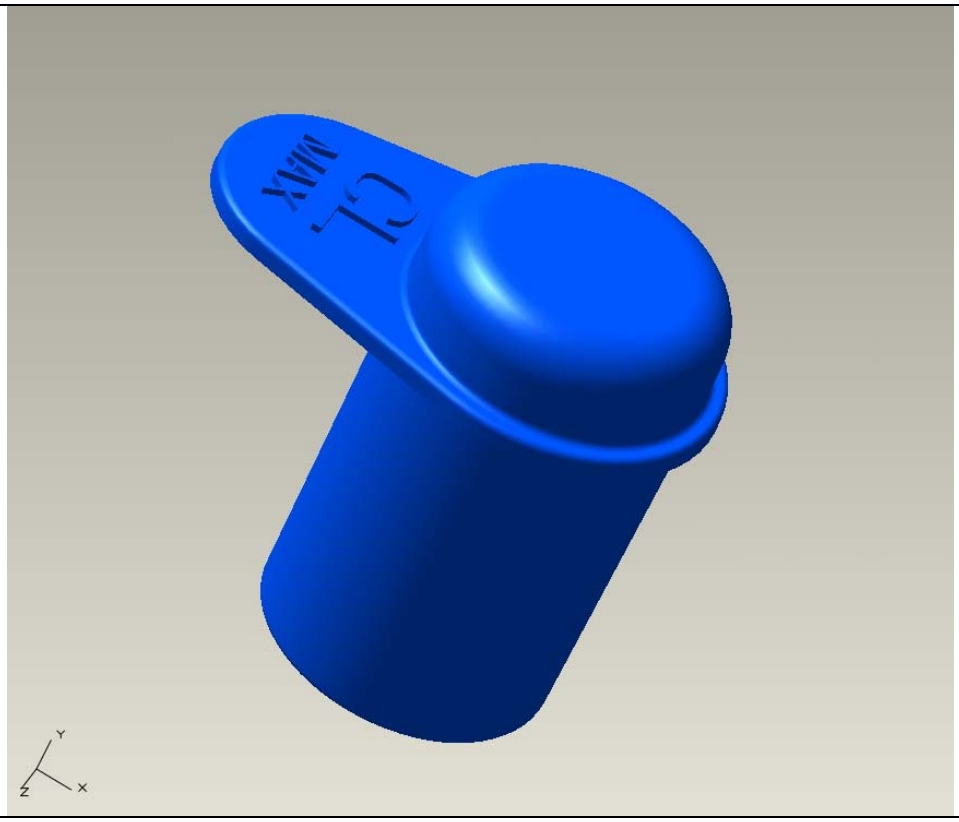

775751500400 Колпачок улучшенной конструкции

Рисунок Д.3

773522403200 Лоток старой конструкции

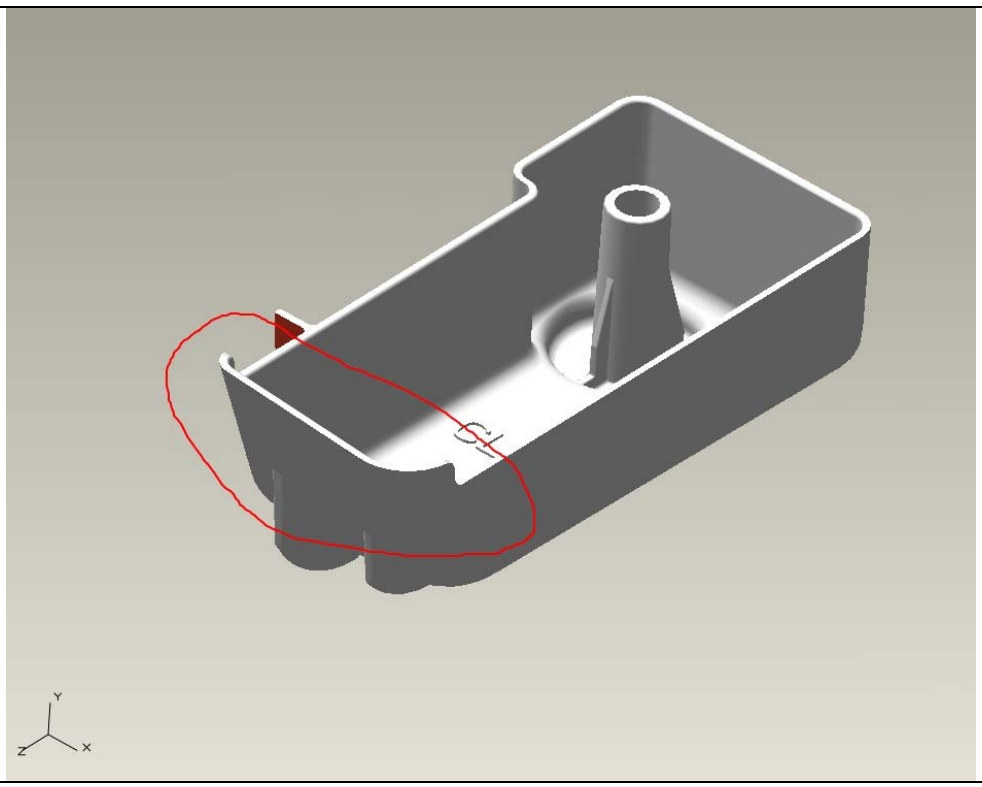

773522403200 Лоток улучшенной конструкции

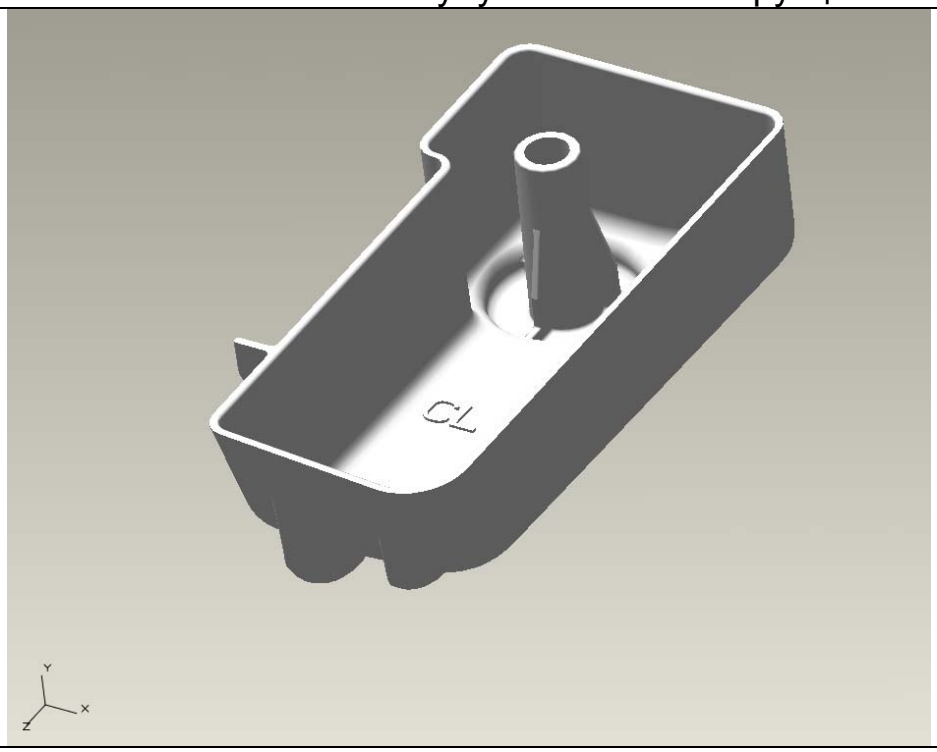

Рисунок Д.4

Лист регистрации изменений									
Изм.	Номера листов (страниц)				Всего листов (страниц) в докум.	№ докум.	Входящий № сопроводительного докум. и дата	Подп.	Дата
	изменен-ных	замене-нных	новых	аннулированных					